MEDC

Сигнални и алармни уређаји

COOPER Notification

ATEX

GOST

INMETRO

Увод

Овај Увод садржи сажете информације о MEDC производима који су намењени за употребу у потенцијално експлозивној атмосфери, течким индустријским условима и маринама.

За коришћење овог упутства, проначажење групе производа која Вас занима (свака група има своју боју за лакше проналажење) погледајтекраткеинформацијеопроизводима, па затим изаберите одређени производ који ће одговарати Вашој примени.

За детаљније информације посетите web-site www.medc.com или затражите појединачне data sheet или потпуни каталог од нашег продајног одељења.

Основне карактеристике производа су:

- Иновативна употреба GRP (Glass reinforced polyester) омогућује да су производи потпуно заштићени од корозије и максимално поједностављено одржавање опреме.
- Светски сертификати: ATEX, UL, FM, CSA, GOST.
- Широк температурни опсег рада –55°C до +70°C.
- Високи степен заптивености IP66/67.
- Звучници у потпуности са BS5389 део 8.
- Велик број опција распложивих купцу.
- Две године гаранције за све производе.

Увод

Ручни јављач пожара

Статусне светиљке

Светиљке

Сирене

Звучници

Детектори, разв. кутије

Cooper MEDC Ltd, Colliery Road,
Pinxton, Nottingham NG16 6JF, UK.
Tel: +44 (0)1773 864100
Fax: +44 (0)1773 582800

SVECOM d.o.o,
Устаничка 128а/III 11000 Београд СРБ
Tel: +381 11 34 64 219
E-Mail: office@svecom.rs

Sales Enq. Fax: +44 (0)1773 582830 Sales Orders Fax: +44 (0)1773 582832
E-Mail: medc.sales@cooperindustries.com Web: www.medc.com

УПУТСТВО ЗА КОРИШЋЕЊЕ ЕЛЕКТРИЧНЕ ОПРЕМЕ У ПОТЕНЦИЈАЛНО ЕКСПЛОЗИВНОЈ АТМОСФЕРИ

Увод

Потенцијално експлозивна атмосфера постоји где се очекује опасна смеса гас / ваздуха, пара / ваздух, прашина / ваздух или друга запаљива комбинација.

У таквом простору је неопходно елиминисати изворе паљења као што су варнице, загрејане површине или статички електрицитет који могу да упале ове смесе.

Електрична опрема која се користи у оваквим просторима мора да буде дизајнирана и конструисана тако да не креира изворе паљења који би могли да упале овакве смесе.

Пре било какве употребе електричне опреме у потенцијално експлозивној атмосфери, репрезентативни узорак мора да буде свеобухватно тестиран и сертификован од независног ауторизованог тела, као што је Baseefa 2001 у Европи или UL у U.S.A.

Ове информације су намењене искључиво као упутство и треба затражити упутство од експерата пре почетка сервисирања, одржавања или поправке било које позиције опреме у потенцијално експлозивној атмосфери.

Код упоређивања приказаним испод, на пример Европске и Северно Америчке праксе, ово би требало да буду приближни и појединачни стандардни који праксом треба детаљно прецизирати. MEDC има 25 годишње искуство у дизајну и производњи електричне опреме подесне за употребу у потенцијално експлозивној средини. Ми имамо сарадњу са свим већим сертификационим ауторитетима широм света и имамо разнолике опције производа међународно одобрених.

Класификација простора

Процесна постројења су подељена у Zone (Европски и IEC метод) или Divizije (Северно Амерички метод) према вероватноћи присуства потенцијално експлозивне атмосфере.

Напомена : Северно Америчка регулатива сада дозвољава коришћење Зоне за класификацију простора, где се практицно користи IEC метод за одређивање зона.

Европска и IEC класифик.	Дефинисање Зона и Divizija	Северно Америчка класиф.
Зона 0 (гас) Зона 20 (прашина)	Простор у ком је експлозивна смеса континуално присутна или присутна у дужем временском периоду	Class I Division 1 (гас) Class II Division 1 (прашина)
Зона 1 (гас) Зона 21 (прашина)	Простор у коме се екплозивна смеса вероватно појављује у нормалном раду	Class I Division 1 (гас) Class II Division 1 (прашина)
Зона 2 (гас) Зона 22 (прашина)	Простор у коме није вероватна појава експлозивне смесе у току нормалног рада а вероватноћа да до овога дође постоји само у кратком временском интервалу	Class I Division 2 (гас) Class II Division 2 (прашина) Class III Division 1 (fibres) Class III Division 2 (fibres)

Гроупе гасова (плус прашина и фибрес)

Постоје две основне групе гасова, Група I - само Рудници и Група II - површинска индустрија. Ове категорије се користе у Европи и IEC у.

Група I се односи искључиво на подземне руднике где су присутни метан и угљена прашина.

Група II гасова се односи на површинску индустрију, са под-групама у складу са њиховом запаљивошћу. То дозвољава дизајн електричне опреме са најстрожијом толеранцијом која може бити коришћена при најмањем испарењу гаса.

Типични гас/материјал	Европска/I.E.C. група гасова	Северно Америчка група гасова
Метан	I	-
Ацетилен	II C	A
Водоник	II C	B
Етилен	II B	C
Пропае	II A	D
Метална прашина	-	E
Угљена прашина	-	F
Прашина житарица	-	G

Температура

Загрејане површине могу да запале експлозивну атмосферу. Заштита од овога, је да је опрема намењена за употребу у потенцијално експлозивној атмосфери буде класификована у складу са максималном температуром површине која неће бити достигнута у раду. Ова температура је обично утемељена на температури околине од 40 C, и може да буде упоређена са температуром паљења гаса који може да дође у контакт са опремом, те на основу тога може да се одабере адекватна опрема за коришћење у таквом простору.

Већина MEDC производа је сертификована за употербу у амбијенталној температури до 55 C.

Температурна класификација		**Макисмална температура површине**
Европа/ I.E.C.	Северна Америка	
T1	T1	450° C
T2	T2 T2A T2B T2C T2D	300° C 280° C 260° C 230° C 215° C
T3	T3 T3A T3B T3C	200° C 180° C 165° C 160° C
T4	T4 T4A	135° C 120° C
T5	T5	100° C
T6	T6	85° C

н.п.р. Бутан има температуру паљења од 365 C, опрема која се користи у окружењу овог гаса мора да има минимално T2 или већи степен температурне класе.

Електрична опрема подесна за употребу у потенцијаљно експлозивној атмосфери

Различите технологије се користе у спречавању електричне опреме да упали експлозивну атмосферу. Ту су ограничења различитог типа, тако да следећа опрема може да се користи:

	European Користе се у Ознака Стандард	**IEC** Користе се у Ознака Стандард	**USA** Користе се у Ознака Стандард
Непропаљиво куциште – Користи се кућиште за смештај електричне опреме, која у случају упале унутрашње експлозивне атмосфере или њене експлозије, онемогучује паљење околне експлозивне атмосфере.	**Zona 1 & 2** Ex d EN60079-1	**Zona 1 & 2** Ex d IEC60079-1	**Class I** **Divisions 1 & 2** – UL1203
Својствена безбедност – Технички, електрична енергија је ограничена тако да било која искра или загрејана површина створена од електричне опреме је довољно ниска тако да не може да упали експлозивну атмосферу	**Zone 0, 1 & 2** Ex i EN60079-11	**Zone 1 & 2** Ex i IEC60079-11	**Class I** **Divisions 1 & 2** – UL913
Повећана безбедност – Ова опрема је дизајнирана тако да елиминише искрење и загрејане површине способне да упале експлозивну атмосферу.	**Zone 1 & 2** Ex e EN60079-7	**Zone 1 & 2** Ex e IEC60079-7	– – –
Над притисак – Електрична опрема је затворена у кућиште из ког је иницијално уклоњена експлозивна смеса, где се преветивно надпритиском спречава продор околне атмосфере у току рада.	**Zone 1 & 2** Ex p EN60079-2	**Zone 1 & 2** Ex p IEC60079-2	**Class I** **Divisions 1 & 2** – NFPA496
Заливањем – Овај метод потпуним заливањем електронских компоненти подесним материјалом искључује присуство експлозивне атмосфере	**Zone 1 & 2** Ex m EN60079-18	**Zone 1 & 2** Ex m IEC60079-18	– – –
Потапање у уље – Електрична опрема се потапа у уље, на тај начин се искључује експлозивна атмосфера при било ком искрењу или на загрејаној површини.	**Zone 1 & 2** EEx o EN50015	**Zone 1 & 2** Ex o IEC60079-6	**Class I** **Division 2** – UL698
Пуњење прахом – Опрема је окружена финима прахом као што је кварц, који онемогућује приступ околној атмосфери и контакт са било којом искром или загрејаном површином.	**Zone 1 & 2** EEx q EN50017	**Zone 1 & 2** Ex q IEC60079-5	– – –
Не-искреће – Приступ околне атмосфере искрећим контактима је затворен, загрејане површине су елиминисане.	**Zona 2** Ex n EN60079-15	**Zona 2** Ex n IEC60079-15	– – –

Избор, инсталација и одржавање електричне опреме намењене за употребу у потенцијално експлозивним атмосферама

Следећи објављени међународни и национални стандарди дају детаљне захтеве за безбедну употребу електричне опреме у потенцијално експлозивној атмосфери:

	Интернационални	Европски	U.S.A.
Генерални захтеви	IEC60079-14	EN60079-14	N.E.C. Chapter 5
Класификација опасног простора	IEC60079-10	EN60079-10	N.E.C. Chapter 5
Надгледање и одржавање елект.опреме	IEC60079-17	EN60079-17	-
Захтеви за непропаљиво кућиште	IEC60079-14	EN60079-14	N.E.C. Chapter 5
Захтеви за својствену безбедност	IEC60079-14	EN60079-14	N.E.C. Chapter 5
Захтеви за повећану безбедност	IEC60079-14	EN60079-14	N.E.C. Chapter 5
Захтеви за надпритисак	IEC60079-14	EN60079-14	N.E.C. Chapter 5
Захтеви за не-искрећу опрему	IEC60079-14	EN60079-14	-

MEDC саветује да сва опрема намењена за употребу у потенцијално експлозивној средини , буде одржавана од од особе подесно обучене за тај посао, у складу са препорукама Произвођача опреме.

Сви резервни делови треба да буду набављени од Произвођача опреме,а поправке треба да буду извршене од стране произвођача или под његовом контролом, у складу са сертификационом документацијом.

Сертификациони процес

Сва електрична опрема намењена за употребу у потенцијално екплозивној атмосфери , мора да буде сертификована за такво коришћење.

Методи добијања сертификата разликују се у детаљима, између сваког сертификационог тела или групе (н.п.р CENELEC). Основни процес одпочиње испоруком одговарајућег узорка опреме са свим цртежима сертификационом телу, које тестира опрему у складу са неопходним Стандардом, н.п.р EH60079-14 и издаје сертификат. Након успешног сертификовања произвођач може да пласира опрему на тржиште, а производ означи у складу са издатим сертификатом, док корисник опреме према сертификату одређује подесну зону и положај опреме.

Европска пракса

СВА ОПРЕМА, ЕЛЕКТРИЧНА И МЕХАНИЧКА, НАМЕЊЕНА ЕКСПЛОТАЦИЈИ У СКЛАДУ СА ЕЕС МОРА ДА БУДЕ СЕРТИФИКОВАНА У СКЛАДУ СА АТЕХ ДИРЕКТИВОМ.

Такође треба упамтити да МЕХАНИЧКУ опрему покрива АТЕХ Директива тако да први пут ствари, као редуктори, морају да имају АТЕХ сертификат.

Опрема ће бити означена у потпуности са АТЕХ директивом, на следећи начин:

Ex II2G то јест

Ex – Експлозивно заштићена у складу са АТЕХ.

II – Гроупа II површинска индустрија.

2 – категорија 2 опреме (подесна за употребу у Зони 1)

напомена: Категорија 1 је подесна за Зону 0.
Категорија 3 је подесна за Зону 2.

G – подесна за атмосферу која садржи гас (D је подесна за атмосферу која садржи прашину).

Сертификација у свету

Већина земаља изван Европе и Северне Америке користе IEC Стандарде као основу за њихове националне стандарде, као и IEC шему реатестирања. Ту се користе IEC стандарди и признају тестови и сертификациона тела која признају узајамно тест извештаје и сертификате. Шема је у зачетку и ниво њеног успеха не може још да се утврди.

Степен заштите

2 цифре се користе за означавање нивоа заштите дела опреме:-

IP □ □

	Заштита од продора страних тела и праш.		Заштита од продора воде
0	Не постоји заштита.	0	Не постоји заштита.
1	Заштита од чврстих објеката до 50 мм, н.п.р., руку.	1	Заштита од вертикално капајуће воде
2	Заштита од чврстих објеката до 12 мм, н.п.р. прсти.	2	Заштита од капања воде под углом до 15 степени у односу на вертикални положај.
3	Заштита од чврстих објеката до 2.5 мм, н.п.р. алати.	3	Заштита од капање воде под углом до 60 степени у односу на вертикални положај
4	Заштита од чврстих објеката до 1 мм, н.п.р. жице.	4	Заштита од капања и испирања воде под свим правцима.
5	Заштита од прашине.Улаз прашине није потпуно спречен, прашина не сме да утиче на рад	5	Заштита од продора воденог млаза из млазнице под свим правцима.
6	Потпуна заштита од прашине.	6	Заштита од снажног воденог млаза у свим правцима, н.п.р., море.
		7	Заштита од урањања на дубину између 15цм и 1м.
		8	Заштита од дуготрајног урањања под притиском

Северна Америка практикује употребу NEMA стандарда за опис степена заптивености, тако да је н.п.р:

NEMA 3 је исто што и IP 54
NEMA 4 је исто што и IP 55
NEMA 4x је исто што и IP 56
NEMA 6 је исто што и IP 67

РУЧНИ ЈАВЉАЧ ПОЖАРА
EEx e d, EEx ia, водо непродорно
BG2 Серија

ATEX

Увод

Ручни јављач пожара дизајниран за употребу у запаљивој атмосфери и сировим условима окружења.
GRP кућиште је подесно за употребу на мору и копну, где је мала тежина у комбинацији са високим нивом отпорности на корозију неопходна.

- ★ Употреба Зона 0, Зона 1 и Зона 2.
- ★ EEx e d, EEx ia или водо непродоран.
- ★ ATEX одобрен – Ex II 1GD (EExi a)
  – Ex II 2GD (EEx e d)
- ★ BASEEFA сертификат.
- ★ IP66 и IP67.
- ★ Сертификована температура - 40°C до +50°C*
- ★ GRP црвено обојен, отпорна на корозију.
- ★ Завртњи од нерђајућег челика.
- ★ Опциони lift flap.
- ★ Кључ за једноставно тестирање рада.
- ★ Лаган и робустан
- ★ Опциони чекић за разбијање стакла.

*Зависи од модела.

Cooper MEDC Ltd, Colliery Road,
Pinxton, Nottingham NG16 6JF, UK.
Tel: +44 (0)1773 864100
Fax: +44 (0)1773 582800

SVECOM d.o.o,
Устаничка 128а/III 11000 Београд СРБ
Tel: +381 11 34 64 219
E-Mail: office@svecom.rs

Sales Enq. Fax: +44 (0)1773 582830 Sales Orders Fax: +44 (0)1773 582832
E-Mail: medc.sales@cooperindustries.com Web: www.medc.com

MEDC

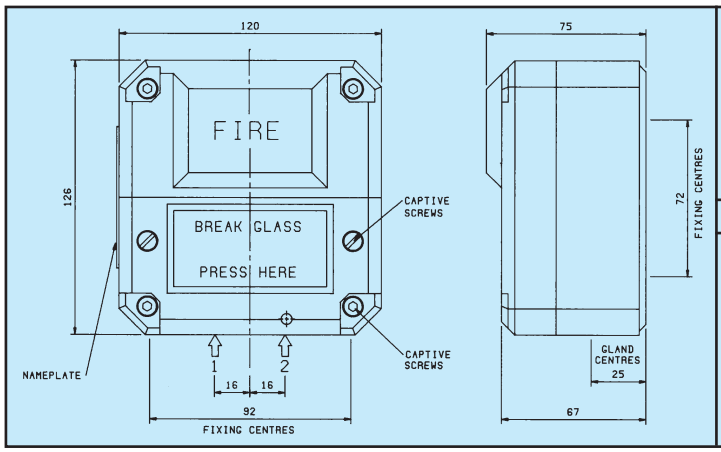

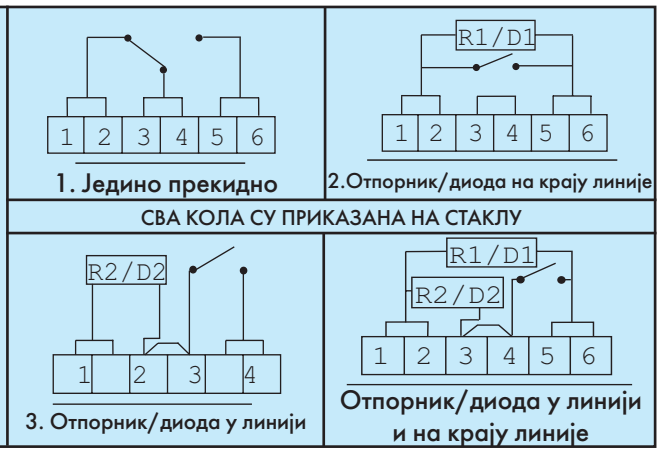

Техничка Спецификација

МОДЕЛ	BG2W	BG2E	BG2I
ЗАШТИТА	Непродоран за прашину и воду	Против експлозивна заштита EEx e d (непропаљиво кучиште и пов. безб.)	Против експлозивна заштита EEx ia (својствена безбедност)
СЕРТИФИКАТ	Нема	CENELEC EN50014,018,019,028 Cert. No. BAS02ATEX2105X EEx e d IIC T6 (само прекидно) EEx e d m IIC T4 (друге верзије Подесан за употребу у : Зонама 1 & 2	CENELEC EN50014, 020 Cert. No. Baseefa03ATEX0084X EEx ia IIC T4 Подесан за употребу у : Зонама 0, 1 & 2
НАПАЈАЊЕ	До 254V	До 250V (једино прекидно) До 24V (отпорно и прекидно)	До 28V (Ex ia)
СЕРТИФИКОВАНА ТЕМП.	–40°C до +55°C	–20°C до +50°C	–40°C до +50°C
СТЕПЕН ЗАПТИВЕНОСТИ	IP66 и 67.		
БРИТАНСКИ стандарди за ручне јављаче пожара	BS 5839 : Part 2 : 1983 (BG).		
ТЕРМИНАЛИ	6 x 2.5mm^2.		
ПРЕКИДНА МОЋ	DC: 0-30V 5A (отпорни) или 3A (индуктивни) 30V-50V 1A отпорни или индуктивни AC: 0-254V 5A отпорни или индуктивни		НИЈЕ ПРИМЕЊИВО
ВРЕДНОСТ ОТПОРНИКА	100R Минимум*	100R Минимум, 39k Максимум*	470R Минимум*
УЛАЗ КАБЛОВА	2 x M20 на дну.		
ТЕЖИНА	1.2 Kg.		
МАТЕРИЈАЛ	U.V. отпорно стакло појачано полиестером.		
ЗАВРШНА ОБРАДА	Обојено црвено		

Наручивање

Стандардни кодови су дизајнирани да би помогли у избору одговарајуће јединице. Креирајте референтни број јединице уношењем кодова за сваку компонету у подесну ћелију. **Стандардни производи расположиви на залихама су:**

MEDC BG Серија ручних јављача пожара испоручује се са бројним опцијама као што су: различите боје, LED индикација, наставак уземљења, двоструки контакт и тд. Погледајте посебан каталог за детаље.

Модел/Напон	Код
BG2W – AC или DC	BG2WNN
BG2I – до 28V (I.S.)	BG2INN
BG2E – DC	BG2EDC
BG2E – AC	BG2EAC

Дијаграм повезивања	Код
Прекидан	1
Отпорник на крају линије	2*
Отпорник у линији	3*
Отпорник на крају линије и у линији диода	5
*(Специфицирајте вредност отпорности)	

Lift Flap	Код
Уграђен*	F
Не	N

*Поликарбонатни lift flap.

Боја	Код
Црвена	R

Све наведене спецификације, димензије, тежине и толеранције су типичне и MEDC задржава право измена свих података без икакве предходне најаве, без прихватања било какве одговорности за њихову употребу.

РУЧНИ ЈАВЉАЧ ПОЖАРА

Својствена безбедност (EEx ia), водо непропусно

BG3 Серија

Увод

Ручни јављач пожара је дизајниран у складу са последњим нацртом European Call Point Standard (EN54-11). Водо непропусан IP 66 и IP 67 и расположив у својственој безбедности или као не сертификован, једноставан уређај, произведен од стакла ојачаног полиестером (GRP) који обезбеђује робусност и конструкцију отпорну на корозију у суровим индустријским окружењима и мору.

Јединица се испоручује у природно црвеној боји или обојена по спецификацији купца. 'Burning House' , метална ознака се испоручује стандардно, друге званичне и металне ознаке могу да буду испоручене на захтев купца.

- ★ Употреба у Зони 0, Зони 1 и Зони 2.
- ★ EEx ia IIC T4.
- ★ ATEX одобрење Ex II 1 G.
- ★ BASEEFA сертификат.
- ★ Дизајнирано у складу са EN54-11.
- ★ IP66 и IP67.
- ★ Сертификована температура -55°C до +55°C.
- ★ Отпоран на корозију GRP.
- ★ Опционо у линији/крај линије отпорник/диода.
- ★ Опциони LED индикатор.
- ★ Опциони lift flap.
- ★ Кључ за једноставно тестирање рада.
- ★ Распложиве различите боје кућишта.

Контактирајте MEDC за детаље.

Cooper MEDC Ltd, Colliery Road,
Pinxton, Nottingham NG16 6JF, UK.
Tel: +44 (0)1773 864100
Fax: +44 (0)1773 582800

SVECOM d.o.o,
Устаничка 128а/III 11000 Београд СРБ
Tel: +381 11 34 64 219
E-Mail: office@svecom.rs

Sales Enq. Fax: +44 (0)1773 582830 Sales Orders Fax: +44 (0)1773 582832
E-Mail: medc.sales@cooperindustries.com Web: www.medc.com

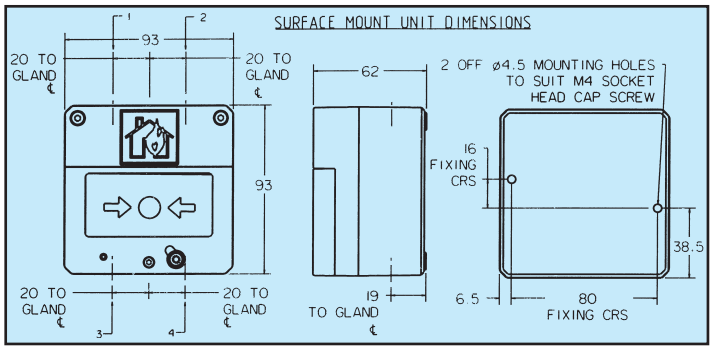

Техничка спецификација

МОДЕЛ	BG3I	BG3W
ЗАШТИТА	Против експлозивна заштита EEx i (Својствена безбедност)	Непропусно на прашину и воду
СЕРТИФИКАТИ	CENELEC EN50014, 020 BASEEFA EExia IIC T4 Sertifikat No. BAS00ATEX1067X Подесни за употребу у Зони 0,1 и 2	Није примењиво
НАПАЈАЊЕ	До 28V (Ex ia)	до 250V a.c.
СЕРТИФИКОВАНА ТЕМПЕРАТУРА	-55°C до +55°C	Није примењив
СТЕПЕН ЗАПТИВЕНОСТИ	IP66 и IP67	IP66 и IP67
ЕВРОПСКИ СТАНДАРДИ ЗА CALL POINTS	EN54-11	EN54-11
ТЕРМИНАЛИ	6 x 4.0mm²	6 x 4.0mm²
ПРЕКИДАЊЕ	Није примењиво	DC: 0 - 30V 3A отпорно или индуктивно 30V - 50V 1A отпорно или индуктивно AC: 0 - 250V 3A отпорно или индуктивно
ВРЕДНОСТ ОТПОРНИКА	470R Минимум	270R Минимум
УЛАЗ КАБЛОВА	2 x M20 врх или дно	2 x M20 врх или дно
ТЕЖИНА	0.5Kg	0.5Kg
МАТЕРИЈАЛ	UV отпорно стакло ојачано полиестером	UV отпорно стакло ојачано полиестером
ЗАВРШНА ОБРАДА	Природно црвено или обојенGRP по захтеву купца	
ЗВАНИЧНА / ТАГ ОЗНАКА	Стандардно нерђајући челик	Стандардно полиестер

Наручивање

Следећи кодови су дизајнирани да би помогли у избору одговарајуче јединице. Креирајте референтни број јединице уношењем кода за сваку компоненту у подесну ћелију. **Стандардни производи распложиви на залихама су:**

ПРОИЗВОДИ	ОПИС
BG3I1NBR	Својствена безбедност , ATEX одобрење Ex II 1G, сертификат EEx ia IIC T4, стаклена ознака 'Fire Break Glass Press Here', званична ознака 'Burning House', један прекидач, 2 x 20mm улаз на дну, природно црвено.
BG3W1NBR	Водо непродорно, није сертификован, стаклена ознака 'Fire Break Glass Press Here', званична ознака 'Burning House', један прекидач, 2 x 20mm улаз на дну, природно црвено.

Модел **BG3** [ ] Сертификат [ ] Ознаке [ ] Features [ ] Улаз [ ] Боја тела

Сертификат	Код
Водо непродор.	W
EEx ia	I

Тип ознаке	Код
Ознака на стаклу	
Fire Break Glass 'Press Here'	1
Break Glass 'Press Here'	2
Посебно	3
European Standard (draft) ⇨○⇦	4
Званична ознака (специјалн.) (Burning House стандар.)	5
Метална ознака	6
Специфицирај формул: '3','5' & '6'	

Feature	Код
Не	N
Серијски отпорник	*S
EOL отпорник	*E
Диода	D
Поликарбонатни Lift flap	F
Нерђајући челик Lift flap	C
LED	L
Двоструки контакти	T
Пластични елемент (замена за стакло)	P

* Специфицирајте

Улаз	Код
2x20mm (дно)	B
2 x 20mm (врх)	T
За избацујући чеп додајте "P' у коду. н.п.р BP, 2 x 20mm улаз са дна са једним избијајућим чепом	

Боја	Код
Природно	R
Црвена	B
Плава	G
Зелена	W
Бела	Y
Жута	S
Специјална	

Све наведене спецификације, димензије, тежине и толеранције су типичне и MEDC задржава право измена свих података без икакве предходне најаве, без прихватања било какве одговорности за њихову употребу.

СТАТУСНА СВЕТИЉКА
Ex d непропаљива, водо непродорно
SM87 SL & XB11 SL Серија

SM87 SL

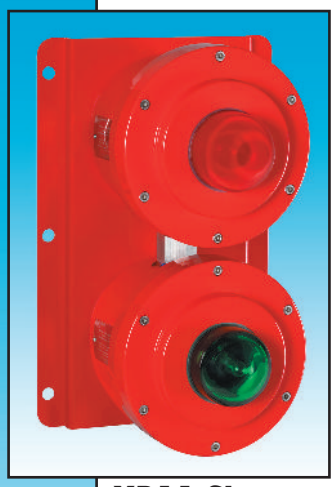

XB11 SL

Напомена: Приказане јединице су за илустрацију. Расположиве су друге верзије.

Увод

Ова серија разноврсних статусних светиљки је дизајнирана да задовољи различите примене на мору и копну.

Распложива је са LED, ксенонском лампом, са ужареним влакном и флуоресцентним лампама.

SM87 SL серија произведена од легура намењене маринама, а XB11 SL од GRP отпорног на корозију, обезбеђујући широк спектар статусних светиљки према захтевима купца.

Све јединице могу да буду опремљене са 1, 2, 3, 4 или 5 елемената.

- ★ Употреба у Зони 1 и Зони 2.
- ★ Сертификована EEx d.
- ★ *ATEX одобрење, Ex II 2GD.
- ★ *BASEEFA сертификат.
- ★ IP66 и 67.
- ★ *Сертификована температура –55°C до +70°C.
- ★ *LED, ксенон-ска, флуоресцентна, влакно.
- ★ Легура за марине или GRP.
- ★ Унутра спрегнуто и пре ожичено по захтеву купца.

*Зависно од модела.

Cooper MEDC Ltd, Colliery Road,
Pinxton, Nottingham NG16 6JF, UK.
Tel: +44 (0)1773 864100
Fax: +44 (0)1773 582800

SVECOM d.o.o,
Устаничка 128а/III 11000 Београд СРБ
Tel: +381 11 34 64 219
E-Mail: office@svecom.rs

Sales Enq. Fax: +44 (0)1773 582830 Sales Orders Fax: +44 (0)1773 582832
E-Mail: medc.sales@cooperindustries.com Web: www.medc.com

СВЕ ДИМЕНЗИЈЕ СУ У МИЛИМЕТРИМА

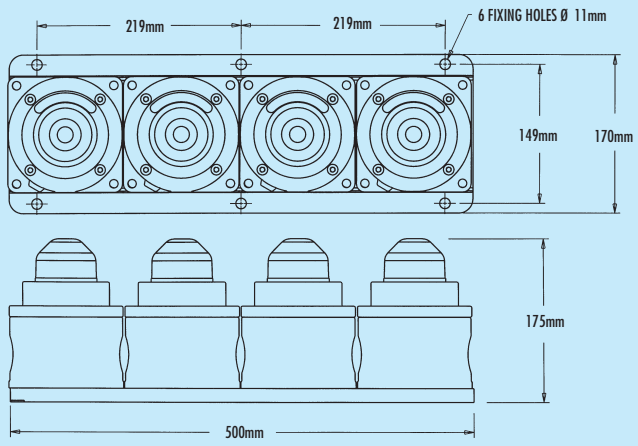

SM87 SL

Типично спојене четири јединице. Распложиве су различите опције.

СВЕ ДИМЕНЗИЈЕ СУ У МИЛИМЕТРИМА

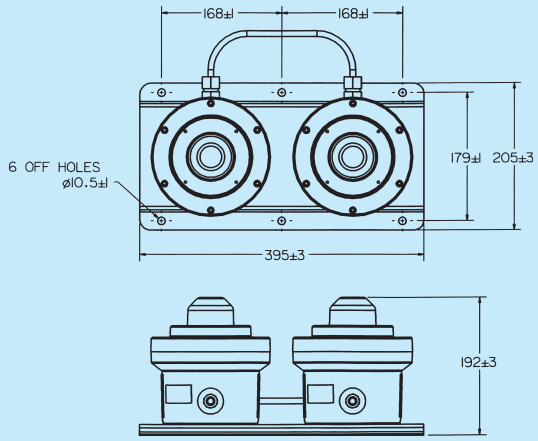

XB11 SL

Типично спојене две јединице. Распложиве су различите опције.

Спецификација

	SM87 SL	XB11 SL
Тип лампе	LED 192 Candela Ксенон 6 Jul-а максимум. Флуоресцентна 10W или 5W. Ужарено влакно 40W максимум.	Ксенон 5 jul-а. Флуоресцентна 10W или 5W. Ужарено влакно 10W.
Фреквенција нап.	50 Hz стандардно. 60 Hz распложиво на захтев.	
Напон за Ксенон.	24, 48V d.c. 110, 120, 240, 254V a.c. (погледај SM87 HXB data sheet за додатне информац.)	24V d.c., 110V, 240V a.c. (погледај XB11 data sheet за додатне информације)
Напон за ужарено влакно	12, 24, 48V d.c., 110, 220, 240, 254V a.c. (погледај SM87 LU3 data sheet за додатне информац.)	24, 48V d.c., 110, 220, 240, 254V a.c (погледај FL11* data sheet за додатне информације)
Флуоресц. Напон	12, 24, 48V, 220, 240, 254V a.c. (погледај SM87 LU1 data sheet за додатне информац.)	24V d.c., 240V a.c. (погледај FL11* data sheet за додатне информације)
Боја светиљке	Црвена, Ћилибар, Жута, Зелена, Плава и Прозирна.	
Сертификат	ATEX Одобрење: EEx d IIC T4 (влакна), EEx d IIC T6 (Флуорес. ксенон). Cert. No. Baseefa 03ATEX0222X и EN50014, EN50018	ATEX Одобрење: BASEEFA EEx d IIB T5/T6. Cert. No. 99 ATEX 2195x CENELEC EN50014 и EN50018.
Терминали	2.5mm^2 максимално	2.5mm^2 максимално
Ожичење	Стандардно конфигурација је интерно ожичена са зајеничком масом. Уколико је неопходно индивидуално ожичење, затражите.	
Улази	Do 3 x 20mm ili 25mm ISO.	1 x 20mm.
Кућиште	LM 25TF Легура за марине.	GRP.
Сочиво	Стакло	
Завршна обрада	Епокси премаз стандардно или по захтеву купца	Природно црно или по захтеву купца.
Степен заптивен.	IP66 и 67.	
Амбиј. температ.	–25°C до +55°C (LED & флуоресцентно). –55°C до +70°C (Ксенон) -55°C до +55°C (Влакно).	–55°C до +70°C.
Тип уводника	Ex d	Ex d

Наручивање Контактирајте MEDC да би продискутовали Ваш захтев.

Све наведене спецификације, димензије, тежине и толеранције су типичне и MEDC задржава право измена свих података без икакве предходне најаве, без прихватања било какве одговорности за њихову употребу.

СТАТУСНА СВЕТИЉКА
EEx e(m), vodo nepropusno
SL5 СЕРИЈА

ATEX

Од сада са плавом и прозирна

Увод

Произведена од GRP, са високим степеном заптивености и великим светлосним излазом, статусне светиљке су дизајниране за употребу у експлозивној средини и суровим условима окружења који владају на мору и копну и петрохемијској индустрији.

Са LED верзијом расположив је дуг радни век, и високи интезитет.

- ★ Употреба у Зони 1 и Зони 2.
- ★ EEx e (m) II T3/T4.
- ★ ATEX одобрење, Ex II 2G.
- ★ BASEEFA сертификат.
- ★ IP66 и IP67.
- ★ Сертификована температура -40°C до +55°C*.
- ★ Отпорна на корозију GRP.
- ★ Светиљке са усијаним влакном (до 5 пара)
- ★ Расположива ксенон-ска & LED верзија.
- ★ Различите боје светиљки.
- ★ Мала тежина.
- ★ Завртњи од нерђајућег челика .

*Зависно од температуре.

Cooper MEDC Ltd, Colliery Road,
Pinxton, Nottingham NG16 6JF, UK.
Tel: +44 (0)1773 864100
Fax: +44 (0)1773 582800

SVECOM d.o.o,
Устаничка 128а/III 11000 Београд СРБ
Tel: +381 11 34 64 219
E-Mail: office@svecom.rs

Sales Enq. Fax: +44 (0)1773 582830 Sales Orders Fax: +44 (0)1773 582832
E-Mail: medc.sales@cooperindustries.com Web: www.medc.com

MEDC

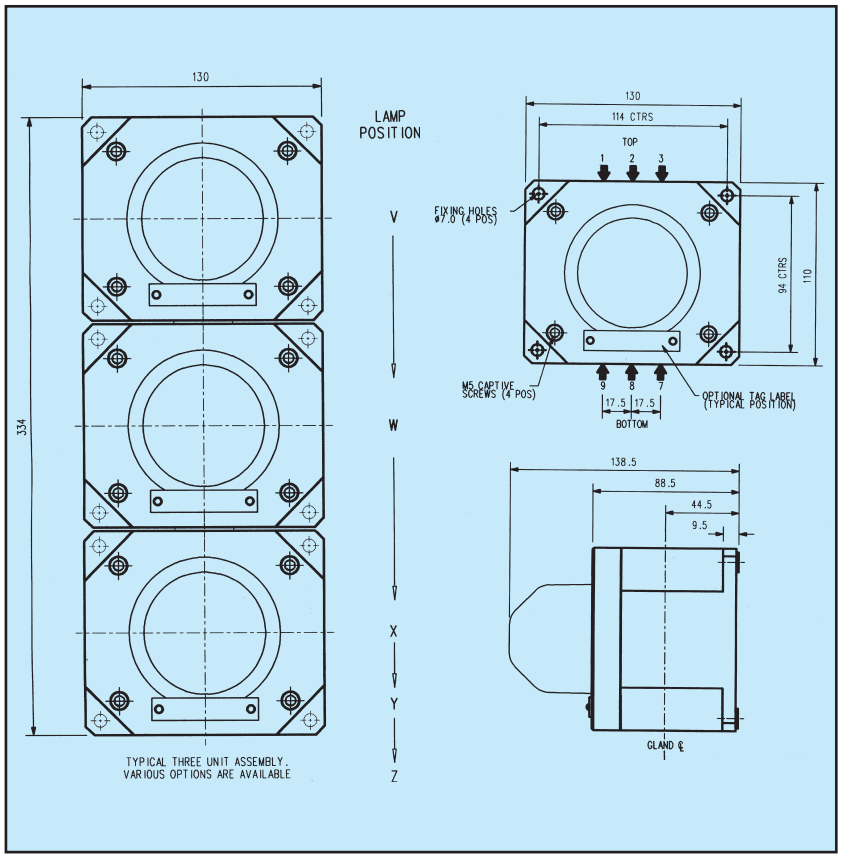

Спецификација

Сертиф.:	CENELEC EN50014, 19 & 28. Cert. No. BAS02ATEX2108X. EEx e m II T3/T4. Zona 1 & 2.
Материјал:	UV стабилно стакло ојачано полиестером. Завртњи од нершајућег челика.
Завршно:	Тело природна црна или обојено по спецификацији купца.
Тежина:	1.2kg 1 стање.
Сертиф. температ.:	–40°C до +55°C (влакно & Ксенон). –40°C до +45°C (LED).
Степен Заптивен.:	IP66 и IP67.
Напајање:	d.c. – 12V, 24V, 48V. a.c. – 110V, 220V, 240V, 254V, 260V. Напомена: Ксенон & LED верзија су распложиве за 24V и 48V.

Потрошња:

	Напајање:	24V	48V
Ксен.	Струја:	120mA	95mA
LED	Струја:	130-180mA	70-90mA

Светлосни модул: до 5 стања	Влакно: 2 x 5W. Ксенон: 1J (nominalno). LED: до 400Cd.
Боја светлосног модула:	Црвена,Ћилибар, Жута Зелена, Плава, Прозирна
Терминали:	Влакно: Макс. 12 x 4mm^2. Ксенон: Макс 16 x 2.5mm^2. LED: Макс 16 x 2.5mm^2 или 4mm^2.
Ожичење:	Стандардна конфигурација је интерно ожичена са заједничком масом. Уколико је индивидуално ожичење светиљке неопходно, затражите.
Ознаке:	Опциони таг /званична ознака од нерђајућег челика.

Улази:

Величина	Максим. број	Улазна позиција	
		Врх	Дно
M16	2	једино	једино
M20	2	једино	једино
M25/M32	1	2	8

Наручивање

Стандардни кодови су дизајнирани да би помогли у избору одговарајуће јединице. Креирајте референтни број јединице уношењем кодова за сваку компонету у подесну ћелију. **Стандардни производи расположиви на залихама су:**

Јединица: SL5

Тип

Тип	Код
Не сертиф.	W
EEx e(m)	E

Тип позиције светиљке: V W X Y Z

Означите тип светлосног модула			
Влакно	1	LED Стално	3
Ксенон	2	LED Флеш	4

Придодајте захтев за боју:

Боја лампе	Код
Црвена	R
Ћилибар	A
Жута*	Y
Зелена	G
Плава	B
Прозирна	C

*Није распложива LED верзија

Напајање

*Напајање	Код
12V d.c.	012
24V d.c.	024
48V d.c.	048
110V a.c.	110
220V a.c.	220
240V a.c.	240
254V a.c.	254
260V a.c.	260

*Напомена: Ксенон и LED верзија су једино распложиве за 24V и 48V d.c.

Улаз кабла

Улаз	Код
M16	*A
M20	*B
M25	*C
M32	*D

*Префикс за позицију улаза кабла. (Погледај дијаграм изнад) н.п.р 7A, 9A.

Званична/Таг

Ознака

Ознака	Код
Зван. ознака.	D*
Таг	T*
Не	N

*специфицирај.

Завршно

Финално	Код
Природно црно	N
Црвено	R
Специјално	S*

*Специфицирајте

ПРИМЕР: Два стања, EEx e сертификована јединица, светиљка са влакном, обојено црвено врх, плава дно, , 240V, са 2 x M20 улаза на дну, завршно црвена боја, би била: SL5EV1RW1B2407B9BNR.

Све наведене спецификације, димензије, тежине и толеранције су типичне и MEDC задржава право измена свих података без икакве предходне најаве, без прихватања било какве одговорности за њихову употребу.

5 Jul'а КСЕНОН-ска & СНАЖНА LED СВЕТИЉКА
EEx d, водо непродорно
SM87 & LED Серија

Увод

Ова сертификована светиљка је дизајнирана за употребу у суровим условима окружења. Нерђајући челик или легуре за употребу у маринама су подесне за море и копно, где се захтевају мала тежине у комбинацији са отпорношћу на корозију. Јединица може да буде обојена по захтеву купца и опремљена са идентификационом ознаком.

Распложива је и LED верзија, која нуди повећан животни век.

Такође распложива је и верзија за високе температуре - контактирајте MEDC за детаље.

- ★ Употреба у Зони 1 и Зони 2.
- ★ EEx d IICT4/T6.
- ★ ATEX одобрења Ex II 2GD.
- ★ BASEEFA сертификат.
- ★ IP66 и IP67.
- ★ Сертификована температура* –55°C до +70°C.
- ★ Распложива верзија за високу температуру (до 85°C)
- ★ Нерђајући челик или легуре за марине.
- ★ Ксенон'ска или LED верзија.
- ★ Различите боје стакла.
- ★ Опционо заштита сочива.
- ★ Телефонска или релејна иницијализација.

*У зависности од верзије.

Cooper MEDC Ltd, Colliery Road,
Pinxton, Nottingham NG16 6JF, UK.
Tel: +44 (0)1773 864100
Fax: +44 (0)1773 582800

SVECOM d.o.o,
Устаничка 128а/III 11000 Београд СРБ
Tel: +381 11 34 64 219
E-Mail: office@svecom.rs

Sales Enq. Fax: +44 (0)1773 582830 Sales Orders Fax: +44 (0)1773 582832
E-Mail: medc.sales@cooperindustries.com Web: www.medc.com

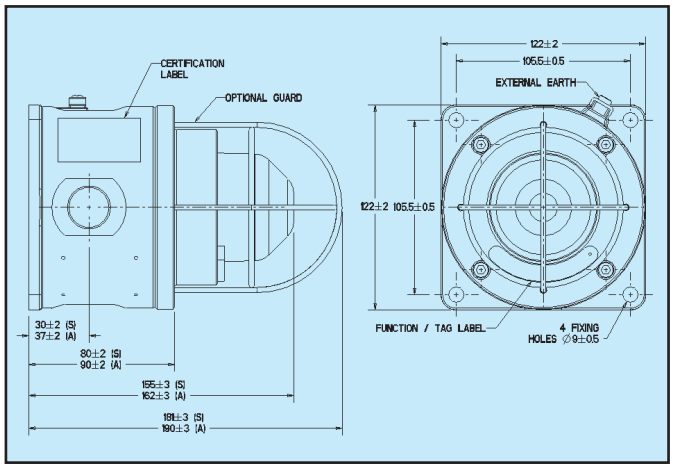

Тежина:	HXBS & LEDS – 3.8kg свака (апроксимативно). HXBA & LEDA – 2kg. свака (апроксимативно).
BASEEFA Сертифик. Темпер.:	HXB = –55°C до +70°C. LED = –20°C до +40°C. Распложива верзија је сертификована до +55°C мак. за T4 XBT (висока температура) = –40°C до +85°C.
Степен Заптивен.:	IP66 i IP67.
Терминали:	HXB & XBT – 6 подесних за каблове до 2.5mm^2. LED – 6 подесних за каблове до 2.5mm^2.

Телефонска или релејна иницијализација:
Иницирање тел. звоњењем или ниским контролним сигналом

Улаз:	До 4 x 20mm/25mm ISO.

Спецификација

Сертиф.:	ATEX EEx d IIC T6. Cert. No. Baseefa 03ATEX0222. CENELEC EN50014 i EN50018 i EN50019.
Материјал:	HXBS, XBTS i LEDS – легура 316 ANC4B нерђ. челик. HXBA, XBTA & LEDA – LM25 TF легура за марине. Сочиво - стакло. Напомена: Терминални одељак распложив је од нерђајућег челика.
Финално:	Епокси премаз стандардно или по захтеву купца.

	DC		AC 50/60 Hz				
Напајање	24	48	110	120	220	240	254
SM87 HXB XBT Енергија цеви (Jul)	5	5	6	7	6	7	8
Потрошња струје у пику (mA)	320	170	250	275	120	135	150
Ефективни интез. (Cd)	29	29	32	39	32	39	44
Интезитет у пику	22213	22213	25061	30187	25061	30187	34174
Потрошња (Wat)	7.2	7.6	25	27	25	27	35
SM87 LED Потрошња струје	165mA	85mA	N/A	N/A	N/A	N/A	N/A

ЗА СОЧИВО У БОЈИ

Боја	Црвена	Плава	Ћилибар	Зелена	Жута
Фактор множења	0.15	0.12	0.51	0.49	0.86

Фотометријски подаци су верификовани од BSI.

LED светлосни излаз	Боја	Укупан LED излаз (Cd)
Непрекидно или флеш (бира корисник)	Црвена	192
	Ћилибар	64
	Зелена	17
	Плава	64

Боја LED/сочива: црвена, плава, зелена, ћилибар, жута и провидна (не LED)
Учестаност 60 флеша у минуту стандардно, другачије на захтев

Наручивање

Стандардни кодови су дизајнирани да би помогли у избору одговарајуће јединице. Креирајте референтни број јединице уношењем кодова за сваку компонету у подесну ћелију. **Стандардни производи расположиви на залихама су:**

Модел | Сертификати | Напајање | Боја Сочиво/LED | Заштита сочива | Улази | Ознака | Иницијализационе опције | Финално

Тип	Код
Ксенон (нерђајући челик)	SM87HXBS
Ксенон (легура)	SM87HXBA
Ксенон High Temp. (легура)	SM87XBTA*
Ксенон висока темп. (нерђајући челик)	SM87XBTS*
LED EEx d (нерђајући челик)	SM87LEDS
LED EEx d (легура)	SM87LEDA

*XBT jedino raspoloživa za 24V d.c.

Сертификат	Код
ATEX	B
UL	UL

Боја	Код
Црвена	R
Плава	B
Зелена	G
Ћилибар	A
Жута (не LED)	Y
Прозирно (не LED)	C

Напајање	Код
24V d.c.	024
48V d.c. не XBT	048
110V a.c.не LED, XBT	110
120V a.c. ,,	120
220V a.c. ,,	220
240V a.c. ,,	240
254V a.c. ,,	254

Заштита	Код
Не	N
Да	Y

Улази	Код
20mm	1
25mm	2
Vrh	*T
Dno	*B
RHS	*R
LHS	*L

*додајтепозицијусаунетом величином кода . н.п.р 1R1B=20mm десно и доле улаз.

Ознака	Код
Не	N
Да (специфицирајте)	Y

Иницијалне опције	Код
Телефон	T
Реле	R
EOL отпорник	E
Не	N

Финално	Код
Црвено	R
Плава	B
Жута	Y
Жута/црна трака	X
Сива	G
Бела	W
Специјална	S

Све наведене спецификације, димензије, тежине и толеранције су типичне и MEDC задржава право измена свих података без икакве предходне најаве, без прихватања било какве одговорности за њихову употребу.

21 JUL'a КСЕНОН-ска СВЕТИЉКА
Ex d(e), водо непродорно
XB4 Серија

ATEX
c UL us GOST
INMETRO

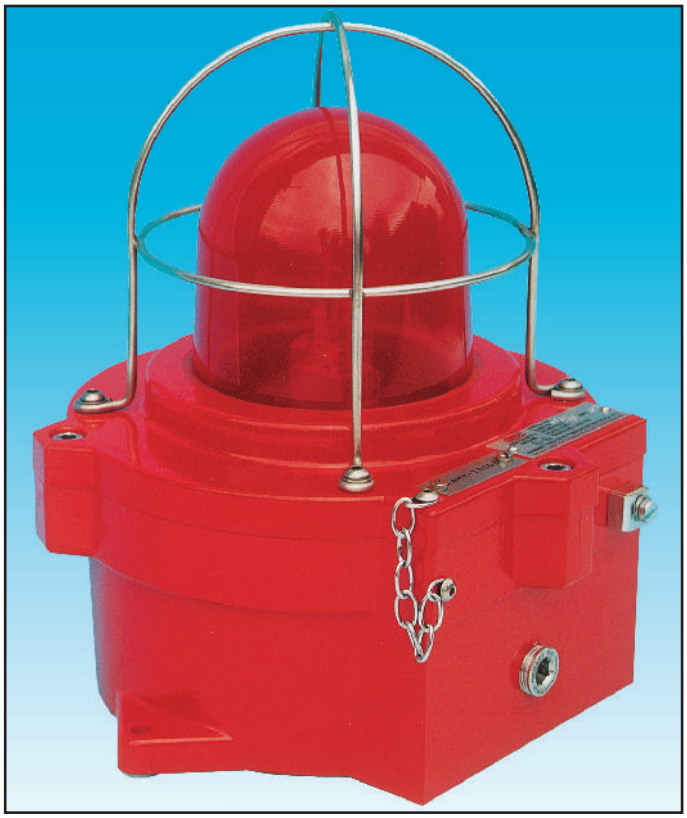

Увод

Ова светиљка **високог излаза (21 Jul)** је дизајнирана за употребу у потенцијално експлозивној средини и суровим условима окружења. Легуре које се користе за марине или нерђајући челик, подесне су за употребу на мору или копну, где се захтева мала тежина у комбинацији са отпорношћу на корозију.

Јединица може да буде обојена по захтеву купца и опремљена са идентификационом ознаком.

На располагању је и опција са Ex e терминалним одељком.

- ★ Употреба у Зони 1 и Зони 2.
- ★ Ex d e IIC T5.
- ★ ATEX одобрење Ex II 2GD.
- ★ BASEEFA сертификат.
- ★ *Специфицована температура -55°C до +70°C.
- ★ IP67 и IP66.
- ★ Нерђајући челик или легуре за марине.
- ★ Различите боје сочива.
- ★ Двострука замењива цев.
- ★ EEx d e верзија кроз уводник има континуитет уземљења у GRP терминалном одељку.
- ★ Опција за телефонску или релејну иницијализацију.
- ★ Опциона заштита сочива

*Зависи од верзије.

Cooper MEDC Ltd, Colliery Road,
Pinxton, Nottingham NG16 6JF, UK.
Tel: +44 (0)1773 864100
Fax: +44 (0)1773 582800

SVECOM d.o.o,
Устаничка 128а/III 11000 Београд СРБ
Tel: +381 11 34 64 219
E-Mail: office@svecom.rs

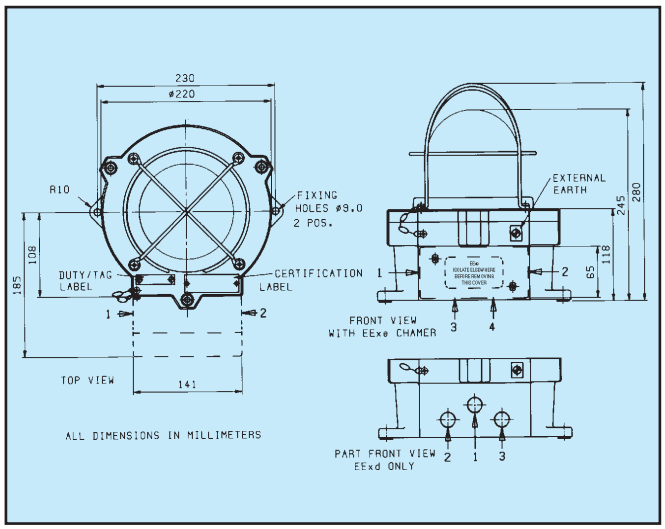

Терминали:	Ex e: 6 одговарајућих за 6mm² кабл. (тел. иниц. 10 x 2.5mm²). Ex d: 8 одговарајућих за 6mm² кабл.
Ulazi:	До 3 x 20mm или 2 x 25mm ISO у Ex d јединици. До 4 x 20mm или 4 x 25mm ISO у Ex e јединици.
Материјал:	LM25TF тело легуре за марине. Легура 316 ANC4B тело нерђајући челик. Стакло ојалано полиестером (GRP) терминални одељак. Toughened Wellglass.
Тежина:	Ex d: 6.6kg. Ex d e: 7.6kg. а 8.4kg за верзију од нерђ. челика
Зав. обрада:	Црвени епокси премаз стандардно или по захтеву купца.

Спецификација

Напајање	DC			AC 50/60 Hz				
	24	48	110	110	120	220	240	254
Енергија цеви (Jul)	21	21	21	21	21	21	21	21
Потрошња струје у пику (mA)	1400	540	240	350	450	240	185	210
Ефективни интез. (Cd)	355	355	355	355	355	355	355	355
Интезитет пик (Cd)	123691	123691	123691	123691	123691	123691	123691	123691
НАПОМЕНА: Цифре за Cd су за прозирно сочиво @ 1Hz учестаност флеша.								

Фотометријски подаци су верификовани од BSI. Извештај је распложив на захтев

ЗА СОЧИВО У БОЈИ

Боја	Црвена	Плава	Ћилибар	Зелена	Жута
Фактор множења (апроксимативно)	0.15	0.12	0.51	0.49	0.86

Теле фонскаиницијализација или релејни интерфејс:	Иницијализација телефонским звоњењем или ниским напонским контролисаним сигналом, плус увођење друге светиљке или сирене.
Сертификатиі:	CENELEC EN60079-0:2006, EN60079-1:2004 EN60079-7:2007, EN61241-0:2006, EN6124-1:2004 Certification Baseefa02ATEX0224X. ATEX Ex d IIC T5 ili Ex d e IIC T5.
Сертификована : температура	BASEEFA & GOST–50°C до +55°C (Exde), –55°C до +55°C (Exd).

Наручивање

Стандардни кодови су дизајнирани да би помогли у избору одговарајуће јединице. Креирајте референтни број јединице уношењем кодова за сваку компонету у подесну ћелију. **Стандардни производи расположиви на залихама су:**

Тип | Сертиф. | Напајање | Терминали | Улаз кабла | Учестаност флеша | Опције иницирања | Заштита сочива | Боја сочива | Ознака | Материјал | Финално

XB4

Напон	Код
24VDC	B
48VDC	C
110VDC	D
110VAC	E
120VAC	F
220VAC	G
240VAC	H
254VAC	J

Сертификати	Код
ATEX	B
GOST 'R' Exd	G†
† VNIIPO стандардно.	

Улаз	Код
20mm	*B
25mm	*C
*префикс уноси величину (погледај цртеж изнад) са уносом кода позиције, н.п.р 1B2B.	

Учестаност флеша	Код
60/min.	06
120/min.	12
240/min.	24

Терминали & Тип	Код
6 x 6mm² (Ex e)	6E
8 x 6mm² (Ex d)	8D

Иницијална опција (XB4 једино)	Код
Нема	A
Телефон	B
Телефон & друга Светуљка/сирена	C
*Реле (12V–48VAC/DC)	D
*Реле (12V–48VAC/DC) & 2 светиљка/сирена	E
*Специф. AC/DC напон	

Заштита сочива	Kod
Не	N
Да	Y

Боја	Код
Црвена	R
Плава	B
Зелена	G
Жута	Y
Ћилибар	A
Прозирно	C

Зван. ознака	Код
Не	N
Да (специфицирајте)	Y

Финална обрада	Код
Црвена	R
Плава	B
Жута	Y
Зелена	G
Бела	W
Друга – спецификиц.	S

Материјал	Код
Нерђ. челик	0
Легура	1

Све наведене спецификације, димензије, тежине и толеранције су типичне и MEDC задржава право измена свих података без икакве предходне најаве, без прихватања било какве одговорности за њихову употребу.

0.5 Jul'a КСЕНОНСКА СВЕТИЉКА

Својствена безбедност (EEx ia), водо непродорно

XB8 Серија

ATEX
GOST

Увод

Ова серија светиљки, у против експлозивној заштити својствена безбедност (EEx ia), водо непродорна, намењена је за употребу у потенцијално експлозивној атмосфери, дизајнирана са високим степеном заптивености да одговори сировим условима окружења који владају на мору и копну, индустрији нафте и гаса, као и петрохемији.

Јединица је распложива у верзији за 12V и 24V, за гасове групе IIB или IIC.

Могућа је и јефтинија верзија, која је расположива за употребу у не-експлозивној средини.

- ★ Употреба у Зони 0, 1, 2 и безбедном простору.
- ★ EEx ia IIB/IIC T4.
- ★ ATEX одобрење, Ex II 1G.
- ★ BASEEFA сертификат.
- ★ GOST 'R' сертификат.
- ★ IP66 и IP67.
- ★ Сертификована температура –55°C до +60°C.
- ★ Тело отпорно на корозију (GRP).
- ★ Високи интезитет флеша.
- ★ Прозирно поликарбонатно сочиво.
- ★ Заливена електроника.
- ★ Завртњи од нерђајућег челика.

Cooper MEDC Ltd, Colliery Road,
Pinxton, Nottingham NG16 6JF, UK.
Tel: +44 (0)1773 864100
Fax: +44 (0)1773 582800

SVECOM d.o.o,
Устаничка 128а/III 11000 Београд СРБ
Tel: +381 11 34 64 219
E-Mail: office@svecom.rs

Sales Enq. Fax: +44 (0)1773 582830 Sales Orders Fax: +44 (0)1773 582832
E-Mail: medc.sales@cooperindustries.com Web: www.medc.com

MEDC

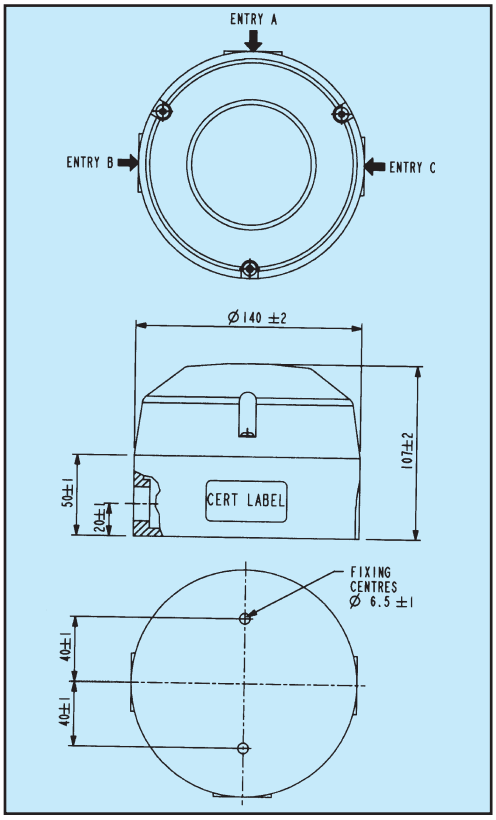

Спецификација

Сертификати:	CENELEC EN50014, 20 & 39. Sertifikati No. BAS02ATEX1258X. EEx ia IIC T4 или EEx ia IIB T4. Зона 0, 1 i 2.
Материјали:	UV стабилно стакло ојачано полиестером за тело. Прозирни поликарбонат за поклопац / сочиво. Завртњи од нерђајућег челика.
Завршна обрада:	Обојено стандардно црвено или по захтеву купца.
Енергија цеви:	IIB верзија 0.5 Jula. IIC верзија 0.4 Jula.
Тежина:	1.4 kg.
Сертифик. темп.:	–55°C до +60°C.
Степ. заптивености:	IP66 и IP67.
Животни век цеви:	>1 x 10^6 флеша.
Напајање:	12V или 24V преко подесне баријере.
Потрошња струје:	24V IIB модел – 71mA максимално номинално. 24V IIC модел – 55mA максимално номинално. 12V IIB и IIC модели – 52mA максимално номинално.
Тип цеви:	Ксенонско пражњење.
Боја сочива:	Стандардно прозирно. Распложиво и у боји по захтеву.
Терминали:	8 x 2.5mm^2.
Учестаност флеша:	1 флеш у секунди.
Ознаке:	Званична и расположив метални таг.
Улаз кабла:	До 3 x M20 преко продора.

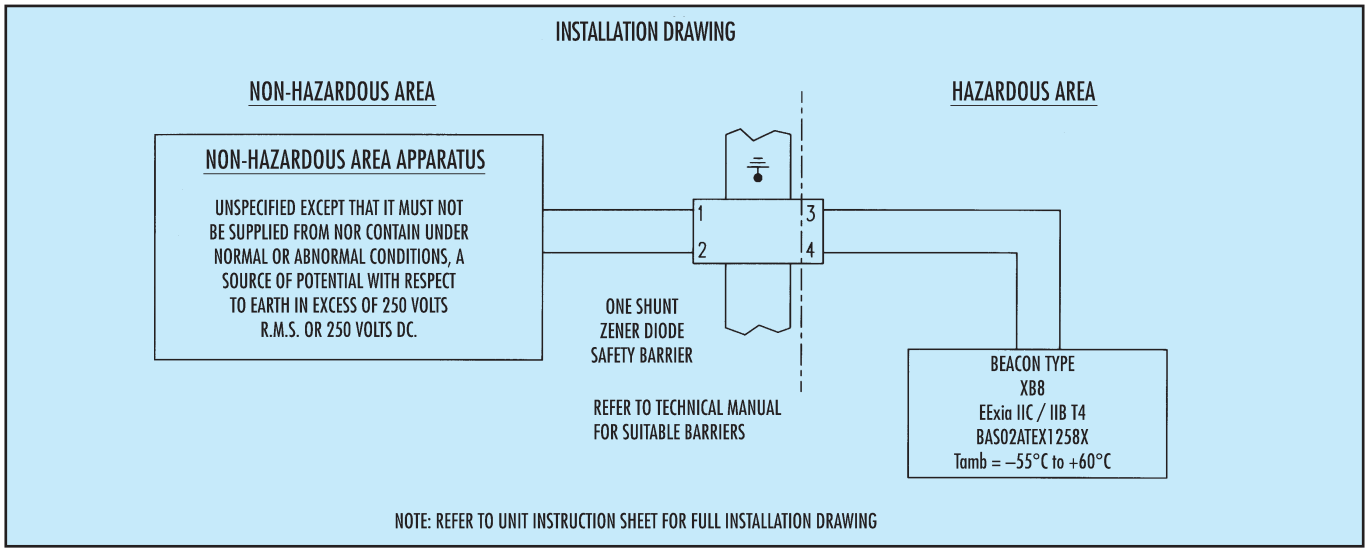

Наручивање

Стандардни кодови су дизајнирани да би помогли у избору одговарајуће јединице. Креирајте референтни број јединице уношењем кодова за сваку компонету у подесну ћелију. **За стандардне производе расположиве на залихама , контактирајте продају:**

Тип: **XB8**

Сертификат

Сертификат	Код
BASEEFA IIB	BB
BASEEFA IIC	BC
GOST 'R' IIB	GB
GOST 'R' IIC	GC

Напајање

Напајање	Код
12V	012
24V	024

Боја сочива

Боја	Код
Прозирна (стандардно)	C
Специјална	S*
*специфицирајте	

Ознаке

Ознака	Код
Званично	D*
Таг	T*
Не	N
*специфицирајте формулацију	

Боја тела

Боја	Код
Црвено обојена	R
Специјално	S*
*специфицирајте	

Све наведене спецификације, димензије, тежине и толеранције су типичне и MEDC задржава право измена свих података без икакве предходне најаве, без прихватања било какве одговорности за њихову употребу.

5 Jul-a КСЕНОНСКА СВЕТИЉКА
EEx d, водо непродорно
XB9 Серија

GOST IECEx ATEX

★ Све GRP
⬇
★ Ниска почетна цена
⬇
★ Већа поузданост
⬇
★ Минимална цена одржавања
⬇
★ Смањује цену поседовања

Увод

Компактна и лагана светиљка, дизајнирана за употребу у потенцијално експлозивној атмосфери и условима суровог окружења. Кућиште светиљке, укључујући и непропаљиви део, произведено је у потпуности од UV стабилног стакла ојачаног полиестером који је идеалан за употребу на морским и приобалним инсталацијама.

Завртњи од нерђајућег челика и носачи за монтажу јединице су потпуно заштићени од корозије.

Јединица може да буде обојена по захтеву купца и опремљена идентификационом ознаком.

- ★ Употреба у Зони 1 и Зони 2.
- ★ EEx d IIC T6.
- ★ ATEX Сертификат, Ex II 2G.
- ★ BASEEFA Сертификат.
- ★ IP66 и IP67.
- ★ Сертификована температура –55°C до +55°C.
- ★ Нема корозије, све од GRP-а.
- ★ Различите боје сочива.
- ★ Стандардно уграђена заштита сочива.
- ★ Опциони уводник и кабл.
- ★ Носач и завртњи од нерђајућег челика.
- ★ Замењива цев.

Cooper MEDC Ltd, Colliery Road,
Pinxton, Nottingham NG16 6JF, UK.
Tel: +44 (0)1773 864100
Fax: +44 (0)1773 582800

SVECOM d.o.o,
Устаничка 128а/III 11000 Београд СРБ
Tel: +381 11 34 64 219
E-Mail: office@svecom.rs

Sales Enq. Fax: +44 (0)1773 582830 Sales Orders Fax: +44 (0)1773 582832
E-Mail: medc.sales@cooperindustries.com Web: www.medc.com

MEDC

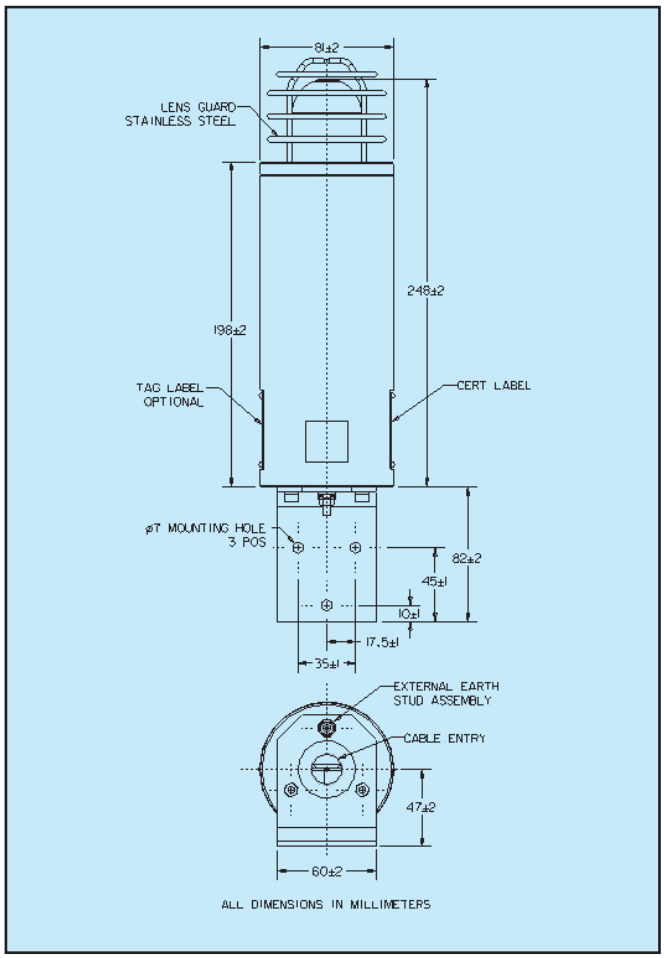

Спецификација

Сертификати:	CENELEC EN50014 i EN50018. BASEEFA EEx d II CT6 (T5). Cert. No. BAS00ATEX2031 Зона 1 и Зона 2. GOST 'R' сертификат: 1 Ex d IIC T5/T6 Brazilian (Inmetro) сертификат: BR-Ex d IIC T5/T6
Материјал:	Тело & Поклопац - GRP Сочиво - Стакло. Завртњи & Носач - Нерђајући челик 316
Завршна обрада:	Неутрална-обојено по захтеву купца

	DC			AC 50/60 Hz	
Напон	12	24	48	110	240/254
Енергија цеви (J)	5	5	5	5	5
Потрошња струје у пику (A)	0.74	0.32	0.18	0.1	0.06
Ефек. интезитет (Cd)	29	29	29	29	29
Интезитет у пику (Cd)	22213	22213	22213	22213	22213
Потрошња (W)	9	8	9	11	15

НАПОМЕНА: Вредности (Cd) су приказане за прозирно сочиво при фреквенцији од 1Hz. Извештај на захтев купца.

За сочива у боји

Боја	Црвена	Плава	Ћилибар	Зелена	Жута
Фактор множења (апроксимативно)	0.15	0.12	0.51	0.49	0.86

Тежина:	1.6kg.
Серт. температура:	–55°C до +40°C(T6). –55°C до +55°C (T5).
Степен заптив.:	IP66 и IP67.
Не гори:	GRP не подржава горење по ISO 1210.
Терминали:	3 x 2.5mm².
Монтажа:	На зид путем носача.
Улаз:	1 x M20 или PG 13.5. Опционо: 1 x 3m кабл и уводник.

Наручивање

Стандардни кодови су дизајнирани да би помогли у избору одговарајуће јединице. Креирајте референтни број јединице уношењем кодова за сваку компонету у подесну ћелију. **Стандардни производи расположиви на залихама су:**

Производ	Опис
XB9D02406RYNCBN	ATEX одобрена Ex II 2G, сертификат EEx d IIC T6, 24v d.c., 60 флеш/мин, црвено сочиво, заштита сочива, M20 улаз + уводник + 3m кабл, природна црна боја.
XB9D02406AYNCBN	ATEX одобрена Ex II 2G, сертификат EEx d IIC T6, 24v d.c., 60 флеш/мин, сочиво боје ћилибара, заштита сочива, M20 улаз + уводник + 3m кабл, природна црна боја.
XB9D24006RYNCBN	ATEX одобрена Ex II 2G, сертификат EEx d IIC T6, 240v a.c., 60 флеш/мин, црвено сочиво, заштита сочива, M20 улаз + уводник + 3m кабл, природна црна боја.

Модел | Серт. | Напон | Број флешева | Боја сочива | Заштита сочива | Таг ознака | Улаз/Кабл | Боја тело

XB9 [ ] [ ] [ ] [ ] [ ] [Y] [ ] [ ] [ ]

Напон	Код
12V d.c.	012
24V d.c.	024
48V d.c.	048
110V a.c.	110
240V a.c.	240
254V a.c.	254

Сертификат	Код
Не сертиф.	W
EEx d	D

Број флешева	Код
60/мин. Распложив и други однос на захтев купца	06

Боја	Код
Црвена	R
Плава	B
Зелена	G
Жута	Y
Ћилибар	A
Прозирна	C

Заш. сочива	Код
Да	Y

Таг/Званич. ознака	Код
Не	N
*Да	Y
*специфиц.	

Улаз	Код
1 x 20mm	1B
1 x PG 13.5	1P
Кабл 3m	CB

Боја	Kod
Природ. црна	N
Црвена	R
Плава	B
Жута	Y
Зелена	G
Бела	W
Специјална	S

Све наведене спецификације, димензије, тежине и толеранције су типичне и MEDC задржава право измена свих података без икакве предходне најаве, без прихватања било какве одговорности за њихову употребу.

10&15 Jul'a КСЕНОНСКА СВЕТИЉКА
EEx d(e), водо непродорно
XB10 Серија

ATEX GOST

Увод

Компактна и лагана светиљка од 10&15 Jul-а дизајнирана за употребу у потенцијално експлозивној атмосфери и условима суровог окружења.

Кућиште светиљке, укључујући непропаљиви део, је произведено у потпуности од U.V. стабилног стакла ојачаног полиестером, који је идеалан за употребу на морским и приобалним инсталацијама.

Носач за монтажу и завртњи од нерђајућег челика су потпуно обезбеђени од корозије. Једна додатна спојница на телу лампе је распложива за окружења са великим вибрацијама.

Јединица може да буде обојена по захтеву купца и опремљена идентификационом ознаком.

- ★ Употреба у Зони 1 и Зони 2.
- ★ EEx d(e) IIB T4.
- ★ ATEX Сертификат, Ex II 2G.
- ★ BASEEFA Сертификат.
- ★ IP66 и IP67.
- ★ Сертификована температура* –55°C до +55°C.
- ★ На располагању и верзија са нижом потрошњом од 10 Jul
- ★ Примењен GRP , нема корозије.
- ★ Различите боје сочива.
- ★ Стандардно уграђена заштита сочива.
- ★ Носач и завртњи од нерђајућег челика.
- ★ Замењива двострука цев.
- ★ Опционо телефонска иницијализација.
- ★ Опционо наставак уземљења

* У зависности од модела

Cooper MEDC Ltd, Colliery Road,
Pinxton, Nottingham NG16 6JF, UK.
Tel: +44 (0)1773 864100
Fax: +44 (0)1773 582800

SVECOM d.o.o,
Устаничка 128а/III 11000 Београд СРБ
Tel: +381 11 34 64 219
E-Mail: office@svecom.rs

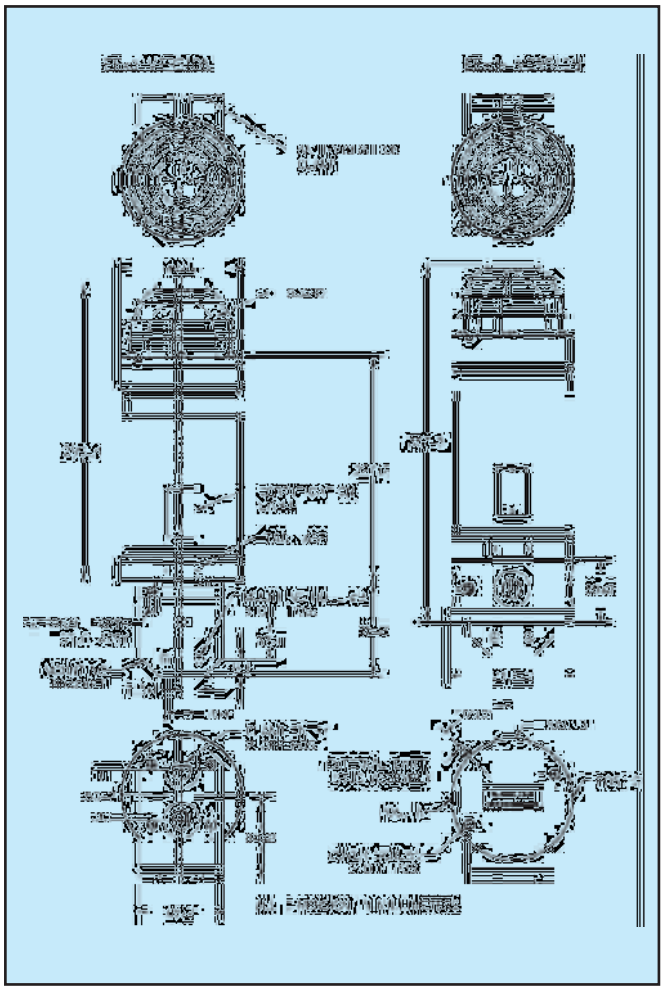

Спецификација

Сертификати:	CENELEC EN50014, EN50018, EN50019. Cert. No. BAS00ATEX2226X EExde IIB T4. Cert. No. BAS00ATEX2204X EExd IIB T4. Зона 1 и Зона 2.
Материјал:	Тело и поклопац - GRP. Сочиво - стакло. Носач и завртњи - нерђајући челик 316.
Завршна обрада:	Неутрално обојено или по захтеву купца.

	DC				AC			
Напон	24		48		110		220/240/254	
Енергија цеви (J)	10	15	10	15	10	15	10	15
Потрошња струје у пику (mA)	700	1200	300	560	190	300	100	145
Ефективни интезитет (Cd)	285	330	285	330	285	330	285	330
Интезитет у пику (Cd)	74179	111269	74179	111269	74179	111269	74179	111269
Потрошња (W)	16.8	28.8	14.4	26.8	20.9	33	24	34.8
Учестаност флеша	1Hz (друга фреквенција је распложива на захтев купца, специфицирајте)							
Напомена: Подаци (Cd) су дати за провидно сочиво и 1Hz учестаност флеша.								

За сочива:

Боја	Црвено	Плава	Ћилибар	Зелена	Жута
Фактор множења (апроксимативно)	0.15	0.12	0.51	0.49	0.86

Тежина:	EEx d 2.8kg. EEx d e 3.6kg.
Сертиф. темп.:	15J јед.: EExd -55°C до +40°C. EExde -50°C до +40°C. 10J јед.: EExd -55°C до +55°C. EExde -50°C до +45°C.
Степен заптив.:	IP66 и IP67.
Не гори:	GRP не подржава горење по ISO 1210.
Терминали:	4 x 2.5mm² (d.c.), 6 x 2.5mm² (a.c.).
Монтажа:	Монтажа на зид преко носача.
Улази:	До 2 x M20 (EEx d). До 3 x M20 (EEx d e). Опционално: 1 x 3m кабл (za EEx d & EEx d e)

Наручивање

Стандардни кодови су дизајнирани да би помогли у избору одговарајуће јединице. Креирајте референтни број јединице уношењем кодова за сваку компонету у подесну ћелију. **Стандардни производи расположиви на залихама су:**

Производ	Опис
XB10D024FRNN2BN	ATEX одобрена Ex II 2G, сертификат EEx d IIB T4, 15 Jula Ксенонска, 24V d.c., 60 флеш/мин., црвено сочиво, заштита сочива, 2 x M20 улаза, завршна обрада природно црна.
XB10D024FANN2BN	ATEX одобрена Ex II 2G, сертификат EEx d IIB T4, 15 Jula Ксенонска, 24V d.c., 60 флеш/мин., ћилибар сочиво, заштита сочива, 2 x M20 улаза, завршна обрада природно црна.
XB10D240FRNN2BN	ATEX одобрена Ex II 2G, сертификат EEx d IIB T4, 15 Jula Ксенонска, 240V a.c., 60 флеш/мин., црвено сочиво, заштита сочива, 2 x M20 улаза, завршна обрада природно црна.
XB10D240FANN2BN	ATEX одобрена Ex II 2G, сертификат EEx d IIB T4, 15 Jula Ксенонска, 240V a.c.,60 флеш/мин., ћилибар сочиво, заштита сочива, 2 x M20 улаза, завршна обрада природно црна.

Модел **XB10** [ ] Сертификат [ ] Напајање [ ] Снага [ ] Боја сочива [ ] Ознаке [ ] Опције [ ] Улази [ ] Боја тела

Сертификат	Код
Не сертиф.	W
EEx d	D
EEx d e	E

Напајање	Код
24V d.c.	024
48V d.c.	048
110V a.c.	110
220V a.c.	220
240V a.c.	240
254V a.c.	254

Боја	Код
Црвена	R
Плава	B
Зелена	G
Жута	Y
Ћилибар	A
Провид.	C

Таг/Зван. ознака	Код
Не	N
*Да	Y
*(специф.)	

Улази	Код
EEx d	
1 x M20	1B
1 x PG13.5	1P
2 x M20	2B
2 x PG13.5	2P
EEx d(e)	
3 x M20	3B

Завршна боја	Код
Прир. црна	N
Црвена	R
Плава	B
Жута	Y
Зеелена	G
Бела	W
Специфицир.	S

Снага	Код
10J	T
15J	F

Опција	Код
Телефоном	
Иницијализација	T
Наставак уземљења	E
3m кабл	G
Не	N

Све наведене спецификације, димензије, тежине и толеранције су типичне и MEDC задржава право измена свих података без икакве предходне најаве, без прихватања било какве одговорности за њихову употребу.

21 Jul'а КСЕНОН-ска СВЕТОИЉКА
EEx d, водо непродорно
XB12 Серија

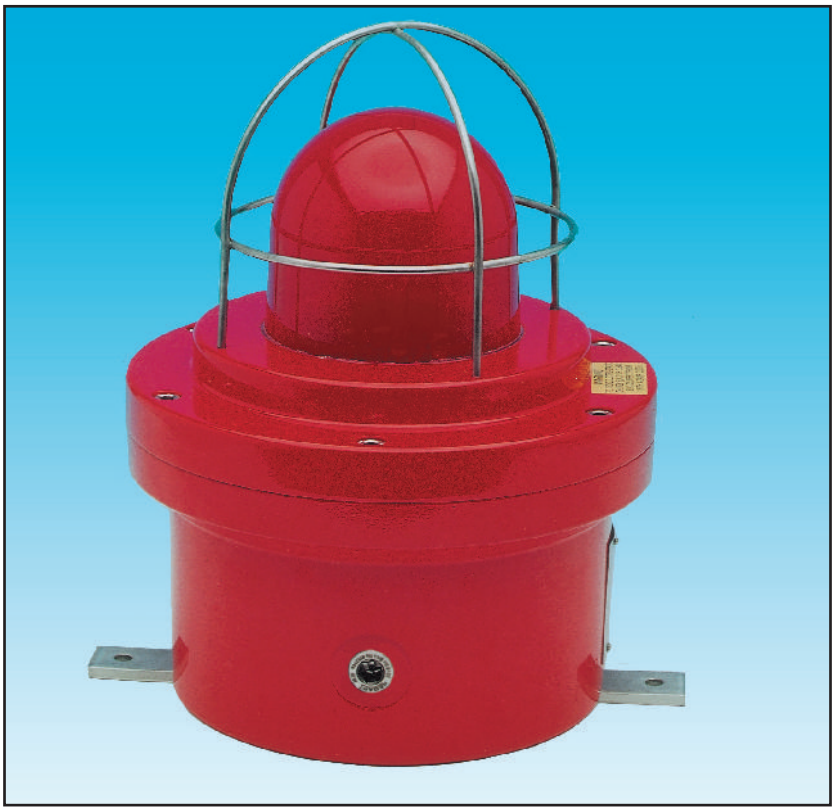

Увод

Ова сертификована светиљка велике снаге је дизајнирана за употребу у потенцијално експлозивнпој средини и тешким условима окружења. Кућиште је подесно за употребу на мору и копну, онде где је неопходна комбинација мале тежине и отпорности на корозију.

Кућиште светиљке је израђено од U.V. стабилног стакла ојачаног полиестером. Носач и завртњи су израђени од нерђајућег челика, што обезбеђује потпуну заштиту од корозије

Јединица може да буде обојена у складу са захтевом купца и опремљена идентификационом ознаком.

- ★ Употреба у Зони 1 и Зони 2.
- ★ EEx d, IIB T4 & T5.
- ★ ATEX одобрење, Ex II 2G.
- ★ BASEEFA Сертификат.
- ★ Снажан излаз (21 Jul).
- ★ IP66 и IP67.
- ★ Сертификована температура –55°C до +70°C.
- ★ Отпоран на корозију GRP.
- ★ Носач за монтажу опционо на позадини јединице.
- ★ Различите боје сочива.
- ★ Опциона заштита сочива.
- ★ Опциона телефонска иницијализација
- ★ Двострука замењива цев.

Cooper MEDC Ltd, Colliery Road,
Pinxton, Nottingham NG16 6JF, UK.
Tel: +44 (0)1773 864100
Fax: +44 (0)1773 582800

SVECOM d.o.o,
Устаничка 128а/III 11000 Београд СРБ
Tel: +381 11 34 64 219
E-Mail: office@svecom.rs

Sales Enq. Fax: +44 (0)1773 582830 Sales Orders Fax: +44 (0)1773 582832
E-Mail: medc.sales@cooperindustries.com Web: www.medc.com

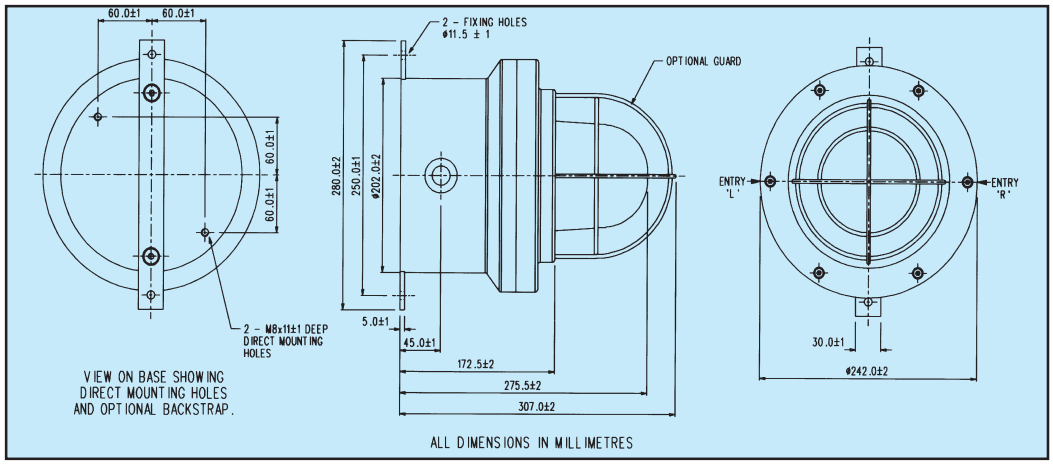

Спецификација

Сертификати:	CENELEC EN50014 i EN50018. Cert. No. BAS 99 ATEX 2196. EEx d IIB T4 & T5.
Материјал:	Тело: – Стакло ојачано полиестером (GRP). Сочиво: – Стакло Завртњи и носач од нерђајућег челика.
Завршна обрада:	Природна црна или премаз по захтеву купца.
Тежина:	7.0Kg.
Сертификована температура:	EExd-55°C до +70°C (T4). -55°C до +40°C (T5).
Заптивеност:	IP66 и IP67.
Не гори:	GRP не подржава горење по ISO 1210.
Конт. уземљења:	Опционо за метални уводник,преко бакарног оклопа.
Терминали:	6 x 6.0mm².

За сочиво у боји

Боја	Црвена	Плава	Ћилибар	Зелена	Жута
Фактор множења	0.15	0.12	0.51	0.49	

Фотометријски подаци су верификовани од BSI.
Извештај је расположив на захтев.

Телефонска иницијал.:	Иницирање звоњењем телефона.
Ознаке:	Званична / Таг ознака опционо.
Улази:	2 x 20mm ISO EEx d.

	DC	AC50/60 Hz	
Напон	24	110	240
XB12 Енергија цеви (Jul'a)	21	21	21
Потрошња струје у пику (mA)	1400	350	185
Ефективни интез. (Cd)	355	355	355
Интезитет у пику (Cd)	123691	123691	123691
Потрошња (Wat)	33.6	38.5	44.4

Напомена:Цифре у Cd су приказане за прозирно сочиво @ 1Hz учестаност флеша.

Наручивање

Стандардни кодови су дизајнирани да би помогли у избору одговарајуће јединице. Креирајте референтни број јединице уношењем кодова за сваку компонету у подесну ћелију.**Стандардни производи расположиви на залихама су:**

XB12 [ ] [ ] [ ] [ ] [ ] [ ] [ ] [ ] [ ] [ ] [ ]

Сертифик. Напајање Број флеша Боја сочива Заштита соч. Фиксирање Контин. уземљ. Таг/Званична ознака Опције Завршно

Sertifikat	Kod
Ne sertifikovano	W
ATEX	B
UL Marine	UM

Напајање	Код
24V d.c.	024
110V a.c.	110
240V a.c.	240
Распложиви и други напони, специфицирајте	

Број флеша	Код
60/мин	06
Распложив и други однод, специфицирајте.	

Боја	Код
Црвена	R
Плава	B
Зелена	G
Ћилибар	A
Жута	Y
Провидно	C

Заштита	Код
Не	N
Да	Y

Фиксирање	Код
Директна монтажа	D
Носач на позадини	B

Континуално	Код
Не	N
Да	Y

Ознака	Код
Не	N
Да	Y
(специфицирајте)	

Опције	Код
Телефон	T
Празан чеп	P
Не	N

Завршна обрада	Код
Природно црно	N
Црвена	R
Плава	B
Жута	Y
Зелена	G
Бела	W
Специјална	S

Све наведене спецификације, димензије, тежине и толеранције су типичне и MEDC задржава право измена свих података без икакве предходне најаве, без прихватања било какве одговорности за њихову употребу.

РОТАЦИОНА СВЕТИЉКА
EEx d, водо непродорно
TH12 Серија

ATEX
GOST
INMETRO

Увод

Ова сертификована ротациона светиљка је дизајнирана за употребу у потенцијално експлозивној средини и суровим условима окружења. Кућиште је подесно за употребу на мору или копну, где се захтевају мале тежине у комбинацији са отпорношћу на корозију.

Кућиште је израђено у потпуности од U.V. стабилног стакла ојачаног полиестером. Завртњи и носач за монтажу су од нерђајућег челика, што их чини отпорним на корозију.

Јединица може да буде обојена по захтеву купца и опремљена идентификационом ознаком.

- ★ Употреба у Зони 1 и Зони 2.
- ★ EEx d, IIB T4 i T5.
- ★ ATEX одобрење, Ex II 2G.
- ★ BASEEFA Сертификат.
- ★ IP66 и IP67.
- ★ Сертиф. температура –55°C до +70°C.
- ★ 55W и 70W tungsten халогена цев*.
- ★ Распложиве различите брзине ротације.
- ★ Отпорна на корозију GRP.
- ★ Опциони носач од нерђајућег челика.
- ★ Различите боје сочива.
- ★ Опциона заштита сочива

* Зависно од напона.

Cooper MEDC Ltd, Colliery Road,
Pinxton, Nottingham NG16 6JF, UK.
Tel: +44 (0)1773 864100
Fax: +44 (0)1773 582800

SVECOM d.o.o,
Устаничка 128а/III 11000 Београд СРБ
Tel: +381 11 34 64 219
E-Mail: office@svecom.rs

Sales Enq. Fax: +44 (0)1773 582830 Sales Orders Fax: +44 (0)1773 582832
E-Mail: medc.sales@cooperindustries.com Web: www.medc.com

MEDC

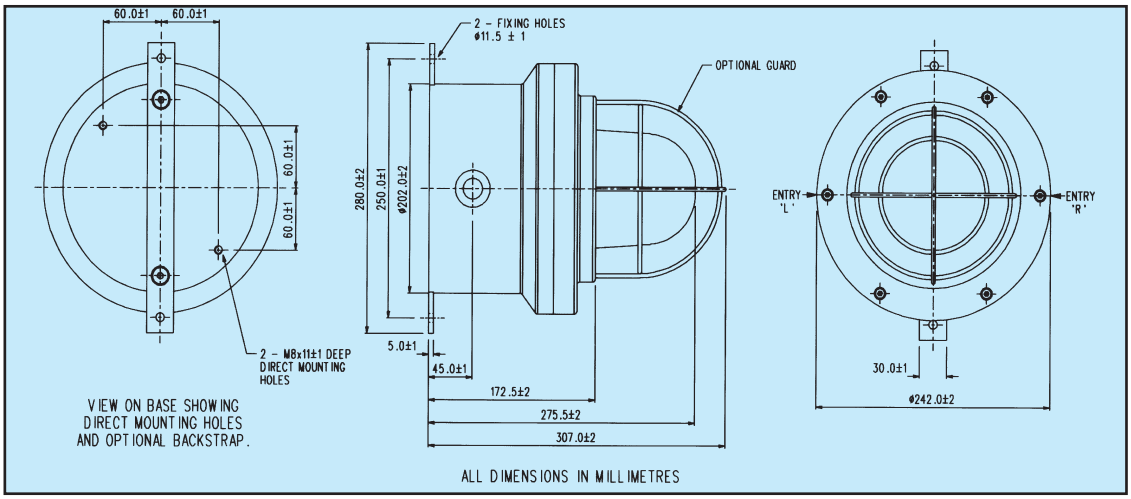

Спецификација

Сертификати:	CENELEC 50015, 50018, 50019. Certification No. BAS99ATEX2196. EEx d IIB T4 & T5.
Материјали:	Тело: – Стакло ојачано полиестером (GRP). Сочиво: – Стакло Завртњи и носач за монтажу: нерђ. челик 316.
Завршна обрада:	Природно црна или обојено по захтеву купца.
Тежина:	7.6 kg.
Сертиф. темпер.:	–55°C до +70°C (T4), –55°C до +40°C (T5).
Заптивеност:	IP66 и IP67.
Не гори	GRP не подржава горење по ISO 1210.
Континуитет уземљ.:	Опционо за метални уводник - бакарни оплет.
Терминали:	6 x 6.0mm².
Ознаке:	Таг/опционо званична ознака.
Кабловски улаз:	2 x M20 ISO.
Животни век:	Не препоручујемо континуалну употребу TH12 дуже од 3 часа, јто може да умањи животни век
Тип цеви:	70 Watt H1 tungsten халогена цев (24V). 55 Watt H1 tungsten халогена цев (12V).

Снага	55W	70W	70W	70W
Напајање	12 d.c	24 d.c.	110 a.c.	240 a.c
Струјни пик	4.85A	2.92A	0.64A	

Брзина ротације (r.p.m.)	60	120	180
Ефективни интезитет (Cd)	3354	1957	895
Интезитет у пику (Cd)	11164	11164	11164

Напомена: Цифре у Cd за лампу од 70W - прозирним сочивом.
Брзина ротације може да варира ±20% од неведене r.p.m.

За сочива у боји

Боја	Црвена	Плава	Ћилибар	Зелена	Жута
Фактор множења	0.15	0.12	0.51	0.49	0.86

Фотометријски подаци су верификовани од BSI, распложив је извештај на захтев.

Наручивање

Стандардни кодови су дизајнирани да би помогли у избору одговарајуће јединице. Креирајте референтни број јединице уношењем кодова за сваку компонету у подесну ћелију. **Стандардни производи расположиви на залихама су:**

Модел **TH12** | Сертиф. | Брзина | Напајање | Боја сочива | Заштита сочива | Фиксир. | Опције | Завршна обрада

Сертификат	Код
ATEX	B
GOST 'R'	G

Брзина	Код
60 r.p.m.	A
120 r.p.m.	B
180 r.p.m.*	C

*није распложиво за 110V a.c.

Напон	Код
12V d.c.*	012
24V d.c.†	024
110V a.c.†	110
240V a.c.†	240

*55W јединица са 12V d.c.
†70W само са 24V d.c., 110V a.c. & 240V a.c.

Боја	Код
Црвена	R
Плава	B
Зелена	G
Ћилибар	A
Ћута	Y
Прозирно	C

Заштита	Код
Не	N
Да	Y

Фиксирање	Код
Директна монтажа	D
Носач	B

Ознака	Код
Таг ознака	T*
Званична озн.	D*
Кон. уземљења	E
Не	N

*специфицирајте формулацију

Завршна обрада	Код
Природно црна	N
Црвена	R
Плава	B
Жута	Y
Зелена	G
Бела	W
Специјална	S

Све наведене спецификације, димензије, тежине и толеранције су типичне и MEDC задржава право измена свих података без икакве предходне најаве, без прихватања било какве одговорности за њихову употребу.

10 Jul'а КСЕНОН-ска СВЕТИЉКА
за сурове индустријске услове и марине
XB13 Серија

IP66/67
водо непродорна

Отпорна на корозију
GRP/поликарбонат

Увод

Ова серија робусних, водо непродорних светиљки, дизајнирана је са високим степеном заптивености за услове који владају у суровом индустријском окружењу.

MEDC може такође да обезбеди велику серију светиљки подесних за употребу у потенцијално експлозивној атмосфери.

- ★ Водо непродорна.
- ★ IP66 и IP67.
- ★ Радна температура –55°C до +70°C.
- ★ Црвено обојено GRP тело отпорно на корозију.
- ★ Флеш високог интезитета.
- ★ Поликарбонатно сочиво, расположиво у различитим бојама.
- ★ Завртњи поклопца од нерђајућег челика.
- ★ Опциона заштита сочива.
- ★ Опционо иницирање телефоном или релеом.
- ★ 3 x M20 кабловски улази.
- ★ Замењива цев.
- ★ Двоструки флеш.

Cooper MEDC Ltd, Colliery Road,
Pinxton, Nottingham NG16 6JF, UK.
Tel: +44 (0)1773 864100
Fax: +44 (0)1773 582800

SVECOM d.o.o,
Устаничка 128а/III 11000 Београд СРБ
Tel: +381 11 34 64 219
E-Mail: office@svecom.rs

Sales Enq. Fax: +44 (0)1773 582830 Sales Orders Fax: +44 (0)1773 582832
E-Mail: medc.sales@cooperindustries.com Web: www.medc.com

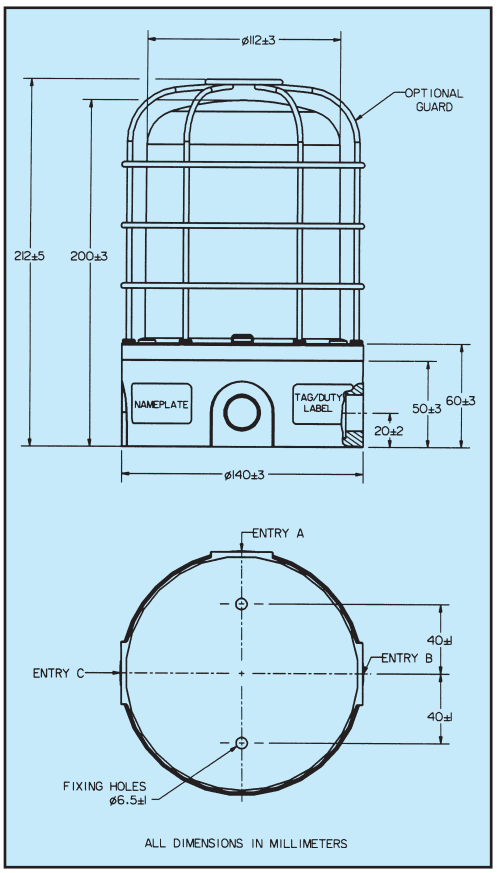

Спецификација

Материјал:	UV постојано стакло ојачано поликарбонатима за тело. UV постојани поликарбонат за поклопац / сочиво. Завртњи од нерђајућег челика.
Завршна обрада:	Црвена боја стандардно или по захтеву купца.
Енергија цеви:	10 Jul-а (други флеш 7.5 Jul-а).
Тежина:	1.1kg,
Радна температура:	–55°C до +70°C.
Заптивеност:	IP66 и IP67.
Животни век цеви:	>1 x 10^6 флеша.
Напајање:	12V d.c., 24V d.c., 115V a.c., 230V a.c.

Потрошња струје:

Напон	Потрошња струје
12V d.c.	1.4A
24V d.c.	650mA
115V a.c.	180mA
230V a.v.	100mA

Тип цеви	Ксенон-ско пражњење.
Боја сочива:	Расположиве различите боје.
Терминали:	8 x 2.5mm^2.
Број флешова:	1 флеш у секунди.
Двоструки однос флеша:	Време између два флеша = 0.5 секунде. Време пуњења = 1 секунде. Циклус понављања сваких = 1.5 секунде.
Ознаке:	Распложива је званична или метални таг.
Кабловски улази:	До 3 x M20 путем продора.
Осветљај:	Ефективни интезитет 220 Cd. Интезитет пика 75,000 Cd. (за провидно сочиво при фреквенцији флеша од 1Hz).

ЗА ОБОЈЕНА СОЧИВА

Боја	Црвена	Плава	Ћилибар	Зелена	Жута
Фактор множења	0.15	0.12	0.51	0.49	0.86

Наручивање

Стандардни кодови су дизајнирани да би помогли у избору одговарајуће јединице. Креирајте референтни број јединице уношењем кодова за сваку компонету у подесну ћелију. **Стандардни производи расположиви на залихама су:**

Производ	Опис
XB13024RNNR	Водо непропусна, 10J, 24V d.c., црвено сочиво, тело обојено црвено.
XB13024ANNR	Водо непропусна, 10J, 24V d.c., жуто сочиво, тело обојено црвено.
XB13230RNNR	Водо непропусна, 10J,230V a.c., црвено сочиво, тело обојено црвено.
XB13230ANNR	Водо непропусна, 10J,230V a.c., жуто сочиво, тело обојено црвено.

Тип: **XB13**

Напајање

Напајање	Код
12V d.c.	012
24V d.c.	024
115V a.c.	115
230V a.c.	230

Боја сочива

Боја	Код
Црвена	R
Плава	B
Зелена	G
Жута	Y
Ћилибар	A
Бела	C

Заштита сочива

Заштита	Код
Да	Y
Не	N

Опције

Опција	Код
Званична	D*
Метална ознака	T*
Телефонска иниц.	I
Релејна иницијализ.	R
Нема	N
*Специфицирајте	

Боја јединице

Боја	Код
Црвено обојено	R
Специјално	S*
*Специфицирајте	

Све наведене спецификације, димензије, тежине и толеранције су типичне и MEDC задржава право измена свих података без икакве предходне најаве, без прихватања било какве одговорности за њихову употребу.

15 Jul'а КСЕНОН-ска СВЕТИЉКА
EEx d, водо непродорно
XB15 Серија

IECEx ATEX c UL us

XB15
Монтажа на цев
Напомена: Само
(са ливеном заштитом)

XB15 Директна монтажа (са заштитном жицом)

Увод

Ова сертификована светиљка је намењена за употребу у потенцијално експлозивној атмосфери и суровим условима окружења. Њено кућиште је подесно за употребу на мору или копну, где се захтева комбинација мале тежине и отпорност на корозију.

Кућиште је произведено од U.V.постојаног стакла ојачаног полиестером. Завртњи и носач за монтажу су од нерђајућег челика што обезбеђује потпуну заштиту од корозије.

Модел XB15 садржи диоду за супервизију и повезивање четворо жилних проводника за алармне апликације.

Јединица ће бити обојена по купчевој спецификацији и опремљена са идентификационом ознаком.

- ★ Употреба у Зони 1 и Зони 2.
- ★ EEx d IIC, T4/T5/T6.
- ★ ATEX одобрење, Ex II 2GD.
- ★ IEC-Ex одобрење.
- ★ IP66 и 67.
- ★ Сертификована температура –55°C до +70°C.
- ★ Монтажа на цев или директно на кућиште.
- ★ Без корозије, GRP.
- ★ Четири жице и диода за супервизију.
- ★ Опциона момтажна плоча од нерђајућег челика.
- ★ Различите боје сочива.
- ★ Опционо иницирање релеом или телефоном.
- ★ Опциона ливена или жичана заштита.
- ★ До 3 x M20 или 3 x M25 улаза.
- ★ Распложива верзија са усијаним влакном (100W максимално).

Погледајте data sheet за FB15.

Cooper MEDC Ltd, Colliery Road,
Pinxton, Nottingham NG16 6JF, UK.
Tel: +44 (0)1773 864100
Fax: +44 (0)1773 582800

SVECOM d.o.o,
Устаничка 128а/III 11000 Београд СРБ
Tel: +381 11 34 64 219
E-Mail: office@svecom.rs

Sales Enq. Fax: +44 (0)1773 582830 Sales Orders Fax: +44 (0)1773 582832
E-Mail: medc.sales@cooperindustries.com Web: www.medc.com

MEDC

Спецификација

Сертификат: CENELEC EN50014 & EN50018.
ATEX Cert. No. Baseefa 04ATEX0009X. BASEEFA EEx d IIC T4/T5.

Материјали: Тело: Стакло ојачано полиестером.
Сочиво: Стакло.
Монтажна плоча: нерђајући челик 316.
Жичана заштита (опционо): Нерђајући челик.
Ливена заштита (опциона): Алуминијум LM25M.

Заврш. обр.: Природна црна или епокси премаз по захтеву купца.

Модели: XB15 ATEX – Распложиво само са директном монтажом.
XB15 UL – Распложива за монтажу на цев и директну монт.

Напајање: 24, 48V d.c.
110, 120, 230, 240, 254V a.c.

Енерг. цеви: 15 Jul.

Животни век: >1 x 10^6 fle a.

Учестаност: 60, 80, 120 флеша / минуту.

Сертифик. темпер.: -55°C до +40°C (T6).
-55°C до +55°C (T5).
-55°C до +70°C (T4).

Тежина: Монтажа на цев: 2.6kg; директна монтажа: 3.0kg.

Степен Заптивен.: IP66 и IP67.

Улази: ATEX верзија: Опремљена стандардно са 2 x M20 улаза – До 3 x M20 или 3 x M25 улаза .

Терминали: Директна монтажа: 12 x 2.5mm².
Монтажа на цев: 8 x 2.5mm².

Фактор множења за сочива у боји:

Црвена	Плава	Ћилибар	Зелена	Жута
0.15	0.12	0.51	0.49	0.86

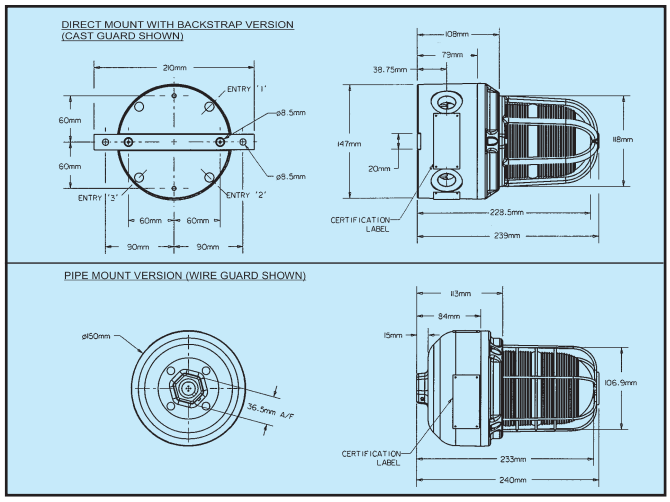

Релејна иницијал.: Расположива за све верзије - ради са 24V d.c. напајања

Ознаке: Таг/Званична ознака опционо.

Електрични параметри:

	d.c		a.c				
Напајање	24	48	110	120	230	240	254
Струја (A)	0.99	0.73	0.4	0.4	0.2	0.2	0.17

Ефективна снага у Candelima (Cd) – 330 за 60 флеша у минути.

Пик Candlepower – 520,000 (Пик candlepower је максимални интезитет светлости генерисан приликом флеша)

Наручивање

Стандардни кодови су дизајнирани да би помогли у избору одговарајуће јединице. Креирајте референтни број јединице уношењем кодова за сваку компонету у подесну ћелију. **Стандардни производи расположиви на залихама су:**

Модел **XB15** | Сертификат | Напајање | Број флешева | Боја сочива | Заштита јединице | Фиксирање | Опције | Завршна обрада

Сертификат	Код
ATEX	B
UL	UL
UL	UW
UL Марине	U
GOST 'R'	G
GOST 'K'	K
Inmetro	DM
IEC Ex	J

Напајање	Код
24V d.c.	024
48V d.c.	048
110V a.c.	110
120V a.c.	120
230V a.c.	230
240V a.c.	240
254Va.c.	254

Fpm	Код
60	06
80	08
120	12

fpm- флеш у минути

Заштита	Код
Нема	N
Одливак	C
Жица	W

Опције	Код
Нема	N
Таг ознака	T
Званична ознака	D
Релејна иниц.*	R
Телефонска иниц.†	I
Чеп за потискив.	P

*Јединица за 24V d.c.
†Није за UL/UW верзију.

Боја	Код
Црвена	R
Плава	B
Зелена	G
Ћилибар	A
Жута	Y
Провидна	C

Фиксирање	Код
Монтажа на цев	P*†
Директна монтажа	D†
Директно са плочом	B†

Финалне	Код
Природна црна	N
Црвена	R
Плава	B
Жута	Y
Зелена	G
Бела	W
Специјални захтев	S

Све наведене спецификације, димензије, тежине и толеранције су типичне и MEDC задржава право измена свих података без икакве предходне најаве, без прихватања било какве одговорности за њихову употребу.

СВЕТИЉКА/ СИРЕНА
Комбинована јединица
EEx d (e), Сурови индустријски услови и марине

Пример инсталиране јединице

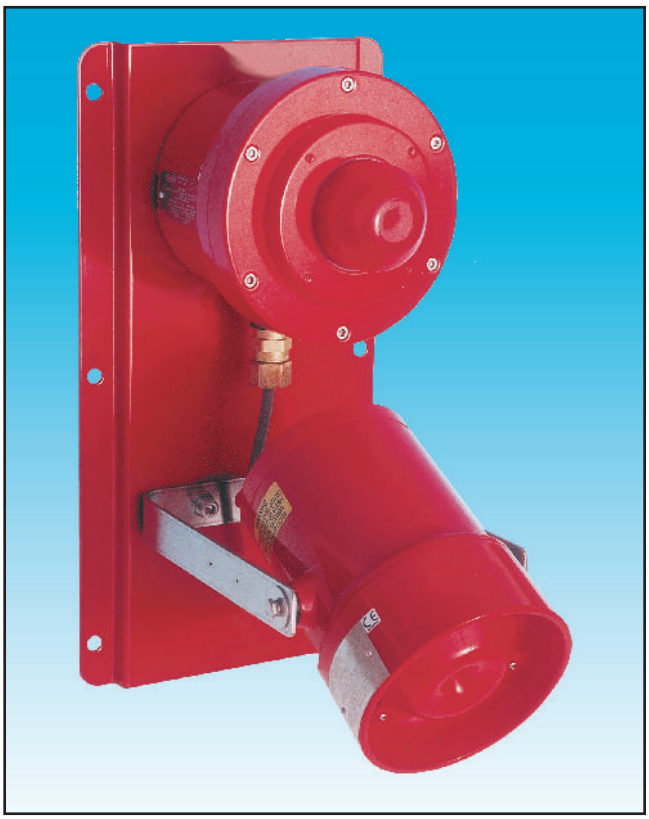

XB11/DB3
Приказани пример илуструје једну комбинацију. На располагању су и друге комбинације.

Увод

Серија аудио/ визуелних јединица може да буде састављена од MEDC светиљки и сирена. Монтиране на снажним, избушеним, премазаним, плочама од нерђајућег челика, јединице су стандардно ожичене тако да сигнални улаз активира истовремено сирену и светиљку.

Јединице су распложиве за рад у експлозивној атмосфери и употреби у индустријском окружењу и маринама.

- ★ *Употреба у Зони 1, 2 и безбедном простору.
- ★ *ATEX одобрење Ex II 2GD.
- ★ IP66 и 67.
- ★ *Сертификована температура –55°C до +70°C.
- ★ Отпорна на корозију GRP.
- ★ Светиљке распложиве као: ксенонске, са ужареним влакном, флуоресцентне, или LED
- ★ Ксенон'ске: до 21 J.
- ★ Са ужареним влакном: до 100W.
- ★ Флуоресцентне: до 39W.
- ★ LED: до 192cd.
- ★ Сирена: до 115dBA излаз на 1 m.
- ★ Све од нерђајућег челика (316), епокси премаз за монтажну плочу .

*Зависи од модела

Cooper MEDC Ltd, Colliery Road,
Pinxton, Nottingham NG16 6JF, UK.
Tel: +44 (0)1773 864100
Fax: +44 (0)1773 582800

SVECOM d.o.o,
Устаничка 128а/III 11000 Београд СРБ
Tel: +381 11 34 64 219
E-Mail: office@svecom.rs

Sales Enq. Fax: +44 (0)1773 582830 Sales Orders Fax: +44 (0)1773 582832
E-Mail: medc.sales@cooperindustries.com Web: www.medc.com

Стандардни производи

1. XB11/DB3 – Непропаљиво кучиште светиљке Ксенон'ска 5J; Сирена до 115dB(A), GRP без корозиј.

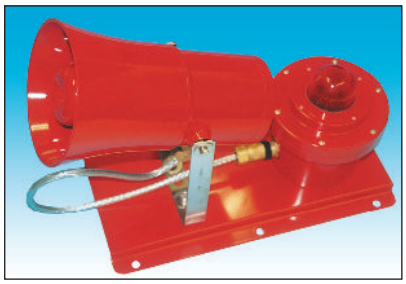

★ Сертификат: ATEX: Ex II 2GD, EEx d IIB T5.
UL: Class I, Div. 2, Groups C & D.
★ Напајање: 24V d.c.,110V a.c., 240V a.c.
★ Светиљка: Стандардно: XB11 (Ксенон 5J).
Опционо: Влакно (10W). Флуоресцентна (≤ 10W).
★ Сирена: Стандардно: DB3 (дуги тон) ≤ 115dBA на 1 m.
Опционо: DB3 (кратки тон) ≤ 108dBA на 1 m.
★ Димензије (mm): 420 (висина) x 220 (ширина) x 337 (дубина).
★ Опције: Погледати data sheet. Специфицирајте код наручивања.

Наручивање – Стандардни производ. Специфицирајте опције од 1 до 4

Производ		1. Сертификат			2. Напајање		3. Боја сочива		4. Завршна обрада	
XB11+DB3	+	ATEX	UL	+	погледај изнад	+	Црвено	Ћилиб.	Природно црна	Црвена

2. SM87HXB/DB1 – EEx d svetiljka Ксенон'ска 5J; Сирена до 110dB(A), LM25 или нер. челик, црвена

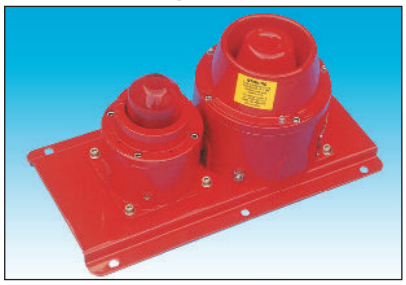

★ Сертификат: ATEX: Ex II 2G, EEx d IIBT4(T3).
★ Напајање: 24V d.c.,110V a.c., 240V a.c.
★ Светиљка: Стандардно: SM87 (Ксенон 5J).
Опционо: Влакно (10W). Флуоресцентно (≤ 10W).LED (≤ 192cd)
★ Сирена: Стандардно: DB1 HP ≤ 110dB(A) на 1 m.
Опционо: DB1 P ≤ 106dB(A) на 1 m.
★ Димензије (mm): 351 (висина) x 228 (ширина) x 205 (дубина).
★ Опције: Погледати data sheet. Специфицирајте код наручивања.

Наручивање – Стандардни производ. Специфицирајте опције од 1 до 5

Производ		1. Материјал тела			2. Сертификат		3. Напајање		4. Боја сочива		5. Завршно
SM87HXB+DB1HP	+	LM25	нерђај. челик	+	ATEX	UL	погледај изнад	+	Црвено	Ћилибар	+ специфицир.

3. SM87HXB/DB3 – EEx d светиљка Ксенон'ска 5J; LM25 или нерђ. челик, Сирена до 115dB(A), GRP , црвена.

★ Сертификат: ATEX: Ex II 2G, EEx d IIC T5.
★ Напајање: 24V d.c., 48V d.c.,110V a.c. до 240V a.c.
★ Светиљка: LM25 или нершајући челик.
★ Сирена: Отпорна на корозију GRP.
★ Светиљка: Стандардно:SM87 HXB (Ксенон 5J).
Опционо: Влакно (10W). Флуоресцентно(≤ 10W).LED (≤ 192cd)
★ Сирене: Стандардно: DB3 (дуги тон) ≤ 115dB(A) на 1 metar.
Опционо: DB3 (кратки тон) ≤ 108dB(A) на 1 metar.
★ Димензије (mm): 420 (висина) x 220 (ширина) x 337 (дубина).
★ Опције: Погледати data sheet. Специфицирајте код наручивања.

Наручивање – Стандардни производ. Специфицирајте опције од 1 до 5

Производ		1. Materijal tela			2. Сертификат		3. Напајање		4. Боја сочива		5. Завршно
SM87HXB+DB3	+	LM25	нерђај. челик	+	ATEX	UL	погледај изнад	+	Црвено	Ћилибар	+ специфицир.

4. XB13/DB12 или XB13/DB15 – Тешка индустрија Ксенон'ска 10J; Сирена DB12 (DB15) do 110dB(A) (117 dB(A))

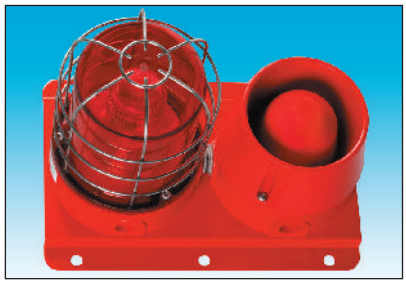

★ Примена: Сурови индустријски услови & марине.
★ Напајање: 12V, 24V d.c., 110V, 240V a.c.
★ Светиљка: Стандардно: XB13 (Xenon 10J).
★ Сирена: Стандардно: DB12 ≤ 110dB(A) на 1 m.
Стандардно: DB15 ≤ 115dB(A) на 1 m.
★ Димензије (mm): 300 (висина) x 195 (ширина) x 220 (дубина).

Наручивање – Стандардни производ. Специфицирајте опције од 1 до 3

Производ		1. Напајање		2. Боја сочива		3. Завршна обрада
XB13/DB12	+	погледај изнад	+	Црвено	Ћили.	+ Природно црвено

Расположиве су и друге комбинације светиљки и сирена. Контактирајте продају за спецификацију.

Све наведене спецификације, димензије, тежине и толеранције су типичне и MEDC задржава право измена свих података без икакве предходне најаве, без прихватања било какве одговорности за њихову употребу.

СИРЕНА – до 113 dB(A)
EEx d, водо непродорна
DB1 Серија

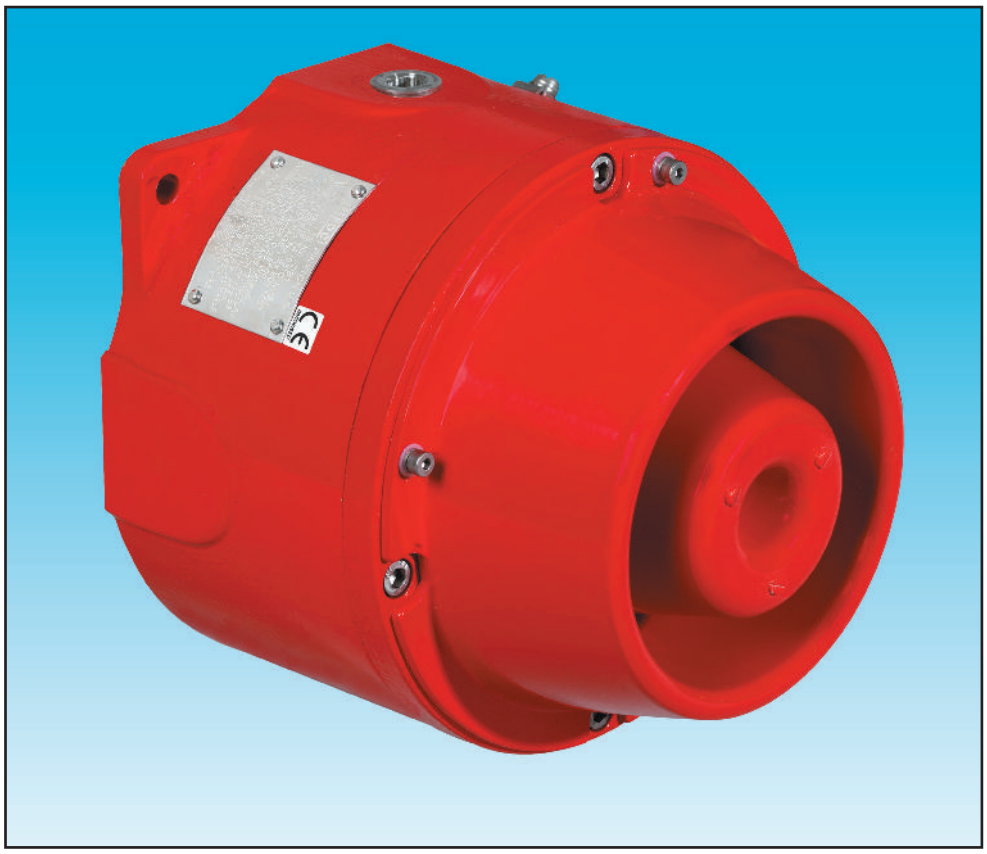

Увод

Ова серија сирена мале тежине, у против експлозивној заштити непропаљиво кућиште, дизајнирана је са високим степеном водо непропусности, потребним за услове који владају на мору и копну, индустрији нафте и гаса те петрохемији.

Нова електронска кола омогућују да DB1 и DB1HP врши преклапање између два изабрана тона реверзијом поларизације линије напајања, или повезивањем додатног извора напајања.

Моћни излази DB1H и DB1HP су нарочито подесни за бучна окружења.

- ★ Употреба у Зони 1 и Зони 2.
- ★ EEx d, IIB T3.
- ★ ATEX одобрење, Ex II 2G.
- ★ CENELEC одобрење, BASEEFA сертификат.
- ★ IP66.
- ★ Сертификована температура –20°C до +70°C.
- ★ Излаз до 113 dBA.
- ★ Расположива у квалитету легура за марине или од нерђајућег челика.
- ★ 6 или 27 излазних тонова, кориснички подесиво.
- ★ Опција за телефонску линију.
- ★ Могућност избора тонова даљински.
- ★ Тонови у складу са UKOOA/PFEER препоруком.
- ★ Било која два тона могу да буду преклопљена преко спољашњег извора напајања.
- ★ Опционо отпорник на крају линије.

Cooper MEDC Ltd, Colliery Road,
Pinxton, Nottingham NG16 6JF, UK.
Tel: +44 (0)1773 864100
Fax: +44 (0)1773 582800

SVECOM d.o.o,
Устаничка 128а/III 11000 Београд СРБ
Tel: +381 11 34 64 219
E-Mail: office@svecom.rs

Sales Enq. Fax: +44 (0)1773 582830 Sales Orders Fax: +44 (0)1773 582832
E-Mail: sales@medc.com Web: www.medc.com

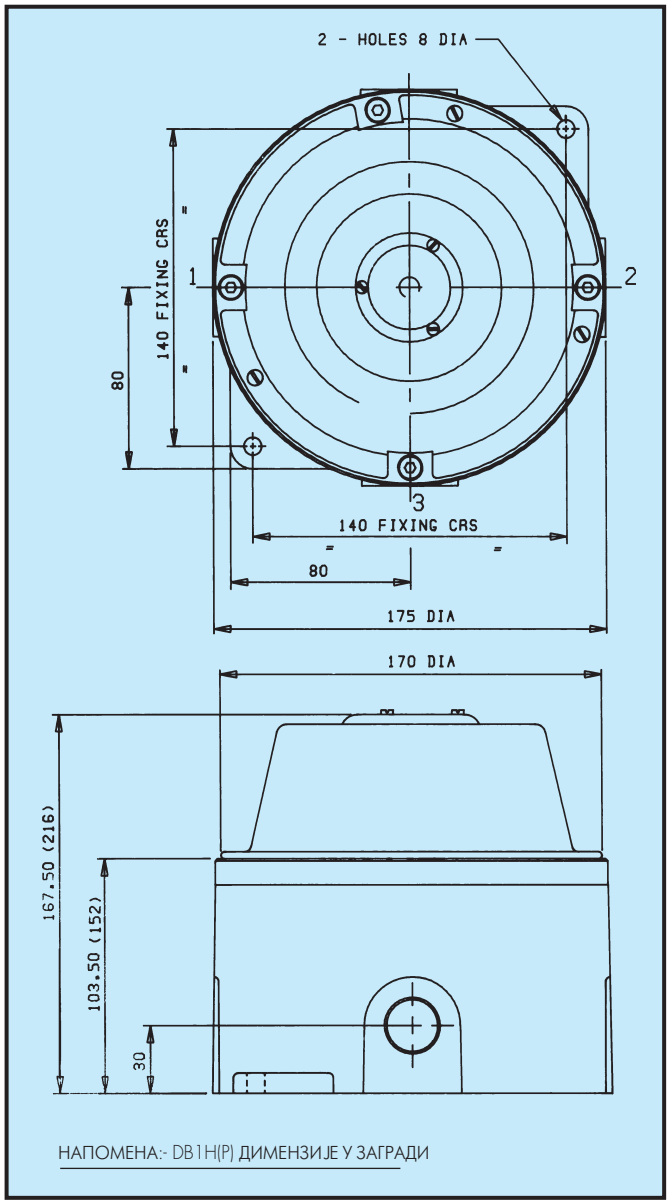

Спецификација

Сертификати:	EN50014,18. Certificate Nos: Baseefa 02ATEX0207 EEx d IIB T3 za DB1(P) i Baseefa 02ATEX0209 EEx d IIB T3 za DB1H(P). Зона 1 и 2.
Материјали:	LM25 легура отпорна на корозију или ANC4B нерђајући челик са завртњима од нерђајућег челика. ABS за "трубу".
Завршна обрада:	Епокси премаз стандардно или по захтеву купца.
Макс. ниво звука:	DB1(P)=103±3dB(A) (96±3dB(A) за 12V DB1). DB1H(P)=110 ± 3dB(A) @ 1 m. Напомена: Ниво звука зависи од изабраног тона.
Тежина:	DB1(P) 3.5 Kg легура, 8.3 Kg челик. DB1H(P) 5.6 Kg легура, 12.7 Kg челик.
Сертифик. Температура:	ATEX/CENELEC –20°C до +55°C (DB1 & DB1P). ATEX/CENELEC –20°C до +70°C (DB1H & DB1HP).
Заптивеност:	IP66.
Избор тонова:	Јединица са једним стањем (ac напајање). 27 кориснички изабраних тонова, укључујући PFEER/UKOOA тонове. Јединица са два стања (dc напајање). Промена стања измешу билокоја од 27 тонова: (I) Реверзијом поларизације линије напајања, или (II) са 3 жице, заједничи +ve система, преклапањем између две –ve линије. Напомена: Надгледање реверзије је могуће код два стања. Верзија се бира на терминалу.
Потрошња:	

DB1(P)	DB1H(P)	
12V	125mA	900mA
24V	250mA	700mA
48V	250mA	–
120V	60mA	200mA
240V	50mA	100mA

Ознаке:	Званична или таг ознака опционо.
Улази:	До 3 x 25mm или 20mm ISO.
Терминали:	Подесни за пријем каблова до 4mm².

Наручивање

Следећи кодови су дизајнирани да би помогли у избору одговарајуће јединице. Креирајте референтни број јединице уношењем кодова за сваку компоненту у одговарајућу ћелију.

Тип | Сертиф. | Материјал | Напајање | Кабловски улаз | Ознаке | Таг ознака | Опције | Финално

DB1P
DB1HP

Сертификат	Код
ATEX/CENELEC	B
UL	UL
GOST 'R'	G

Материјал	Код
Легура	A
Нерђајући челик	S

Напајање	Код
12V d.c.	012
24V d.c.	024
48V d.c.	048
110V a.c.	110
240V a.c.	240

Улаз	Код
20mm	A
25mm	B
LHS	1
RHS	2
дно	3

Званична	Код
Не	N
Захтевана	D
(специфицирајте)	

Таг ознака	Код
Не	N
Захтевана	T

Опције	Код
Нису захтеване	N
Телефонско иницирање	T
Релејно иницирање	R
Даљински	S
Отпор. на крају линије	E*
(*специфицирај вредност)	

Финално	Код
Црвена	R
Зелена	G
Посебна	S

Све наведене спецификације, димензије, тежине и толеранције су типичне и MEDC задржава право измена свих података без икакве предходне најаве, без прихватања било какве одговорности за њихову употребу.

СИРЕНА – до 118 dB(A)
EEx d(e), водо непропусна
DB3 Серија

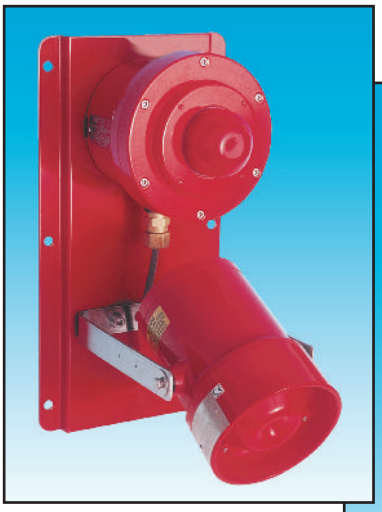

Сирена/ Светиљка
Комбинована јединица

Увод

Серија сирена мале тежине, захваљујући томе што је потпуно од GRP, у непропаљивом кућишту, намењена за употребу у потенцијално експлозивној средини и атмосфери са присуством прашине, дизајнирана са високим степеном заптивености за сурове услове окружење који владају на мору, копну и индустрији гаса и петрохемији.

Сирена је у потпуности (тело и сама труба) произведена од UV стабилног стакла ојачаног полиестером. Сви завртњи су од нерђајућег челика тако да су осигурани од корозије.

Конусно непропаљиво кућиште се користи за решавање проблема спајања паралелних непропаљивих прстенова.

Распложиво је опциони Ex e одељак за прикључивање.

Расположива је и верзија која није за експлозивну средину.

- ★ Употреба Зона 1, Зона 2 и верзија која није у Ex .
- ★ EEx d e IIC T5.
- ★ ATEX одобрење, Ex II 2GD.
- ★ Опциона Ex e терминална комора.
- ★ BASEEFA сертификат.
- ★ IP66 и IP67.
- ★ *Сертификована температура –55°C до +70°C.
- ★ Све је од GRP-а, нема корозије.
- ★ Излаз до 118dBA.
- ★ Потпуна контрола јачине.
- ★ 27 тонова, кориснички подесиво.
- ★ Тонови у потпуности са UK00A/PFEER препоруком.
- ★ Два тона могу да буду преклопљена спољашњим напоном напајања, сада распложиво и у AC и DC верзији.
- ★ Тонови могу да буду програмирани по спецификацији купца.
- ★ d.c. верзија прихвата било који напон између 12V d.c. и 48V d.c.
- ★ Опциони отпорник на крају линије.
- ★ Распложива комбинована јединица сирена / светиљка.

*Зависи од верзије.

Cooper MEDC Ltd, Colliery Road,
Pinxton, Nottingham NG16 6JF, UK.
Tel: +44 (0)1773 864100
Fax: +44 (0)1773 582800

SVECOM d.o.o,
Устаничка 128а/III 11000 Београд СРБ
Tel: +381 11 34 64 219
E-Mail: office@svecom.rs

Sales Enq. Fax: +44 (0)1773 582830 Sales Orders Fax: +44 (0)1773 582832
E-Mail: medc.sales@cooperindustries.com Web: www.medc.com

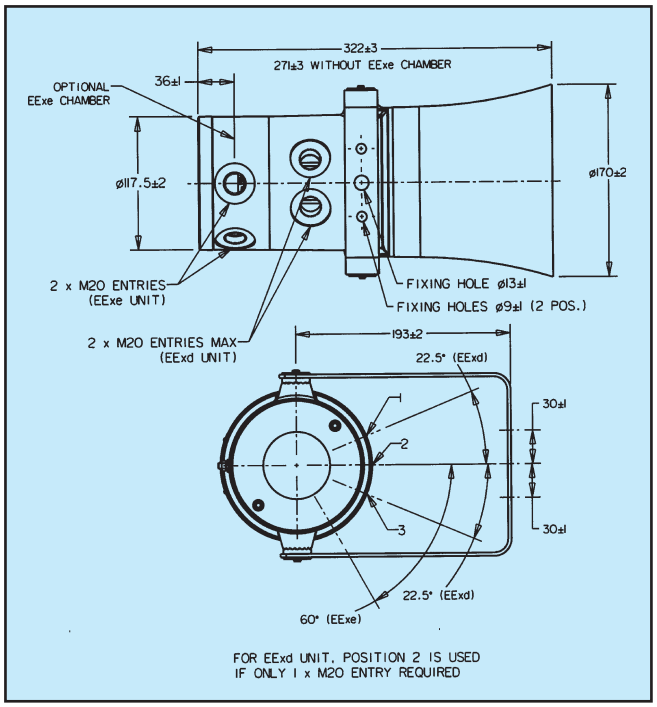

Терминали:	4 x 2.5mm² (a.c.), 6 x 2.5mm² (d.c.).
Континуитет уземљења:	Садржи EEx d e верзија.
Монтажа:	Зглобни носач од нерђајућег челика.
Ознаке:	Званична и метална ознака опционо.
Кабловски улаз:	До 2 x 20mm EEx d 2 x 20mm EEx e. До 2 x 1/2" NPT UL. Напомена: ATEX/UL Dual Listed верзија до 2x1/2" NPT или 2xM20 преко адаптера (уграђен).
Избор тонова:	27 кориснички подесивих тонова.
Јединица сирена/свет:	DB3 може у комбинацији са MEDC светиљком, креирати комбинацију аудио / визуелног аларма. Контактирајте MEDC за цене и спецификацију.
Два стања DB3P:	Преклапање између два тона:
D.C.	(I) Реверзијом поларизације напајања, или (II) са 3 жице, заједничком +ve система, преклапањем између –ve линије.
A.C.	(III) Затварањем/ отварањем везе између 2 терминала, на пример помоћу безнапонских контаката релеа на централи, 2 тона морају да буду специфицирана у тренутку поручивања.
3/4 Тона јединица:	Даљинска 3 или 4 распложива тона. Контактирајте продају за детаље

Спецификација

Сертификати:	CENELEC EN50014, 18, 19. BASEEFA Cert. No. BAS00ATEX2097X, EEx d IIC. BASEEFA Cert. No. BAS00ATEX2098X, EEx d e IIC. Зона 1 и 2.
Материјали:	Тело и труба су анти-статички, UV постојано стакло ојачано полиестером. Покретни носач и завртњи поклопца су од нерђајућег челика
Завршна обрада:	Тело и труба природно црни или премазани епокси премазом, боја по захтеву купца.
Звучни излаз:	Дуготрајни сигнал: 115dB(A) ± 3dB(A) (зависно од тона). Кратки сигнал: 108dB(A) ± 3dB(A) (зависно од тона).

Контрола јачине:

*Номинални излаз (dBA)	Улазна струја (mA)
93	50
105	100
108	150
111	200
112	250
114	300
115	350

*Излаз мерен при 24V улазном напону. Тон 970Hz континуално.

Тежина:	6.0kg апроксимативно, зависно од модела (+0.5kg за EEx e).

Сертификована Температура

	EExd	EExde	UL	GOST 'R'&'K' Exd	GOST 'R' Exde	Chinese Exd
DB3 & DB3P	-20°C до +70°C	-20°C до +45°C	-55°C до +70°C	-20°C до +50°C	-20°C до +40°C	-20C до +55°C
DB3L & DB3LP	-55°C до +55°C	-55°C до +70°C	n/a	-55°C до +55°C	-55°C до +55°C	n/a

Заптивеност:	IP66 и IP67.
Не гори:	GRP не подржава горење по ISO 1210.
Напајање:	До 48V d.c. до 254V a.c.

Потрошња струја:

V	I
12V d.c.	760mA
24V d.c.	380mA
48V d.c.	190mA
110V a.c	135mA
120V a.c.	124mA
220V a.c.	68mA
230V a.c.	65mA
240V a.c.	62mA
254V a.c.	59mA

Наручивање

Стандардни кодови су дизајнирани да би помогли у избору одговарајуће јединице. Креирајте референтни број јединице уношењем кодова за сваку компонету у подесну ћелију. **За стандардне производе расположиве на залихама , контактирајте продају.**

Тип

Тип	Детаљ
DB3	Стендардна јединица
DB3P	Јединица са два стања
*DB3L	Ниска темп. станд. јединица
*DB3LP	Ниска темп. два стања

*Расположиво искључиво необојено

Сертификат

Тип	Код
Не сертификована	W
EEx d	D
EEx d e	E
UL Listed	*UL
UL (Ordinary Locations)	UW
ATEX/UL Dual Listed	AU
GOST 'R' Exd	DG
GOST 'R' Exde	EG
GOST 'K' Exd	DK
Chinese (CQST)	Q
Inmetro Exd	DM
Inmetro Exde	EM

Напајање

Напон	Код
12V - 48V d.c.	048
110V a.c.	110
120V a.c.	120
220V a.c.	220
230V a.c.	230
240V a.c.	240
254V a.c.	254

Ознаке

Ознака	Код
Званична	D*
Метална озн.	T*
Нема	N

*Специфицирајте форм.

Улаз

Улаз	Код
1 x 20mm (EEx d)	1B
2 x 20mm (EEx d/EEx d e)	2B
1 x 1/2" NPT (UL искључиво)	1C
2 x 1/2" NPT (UL искључиво)	2C

Опције

Опције	Код
Нема	N
Отпор. на крају лин.	E*
Посебни тон	S

*Специфицирајте вредност.

Боја

Боја	Код
Природно црна	N
Црвена	R
Специјално	S*

*Специфицирајте

Све наведене спецификације, димензије, тежине и толеранције су типичне и MEDC задржава право измена свих података без икакве предходне најаве, без прихватања било какве одговорности за њихову употребу.

Звучник – до 110 dB(A)
EEx d(e), водо непродорни
DB3V Серија

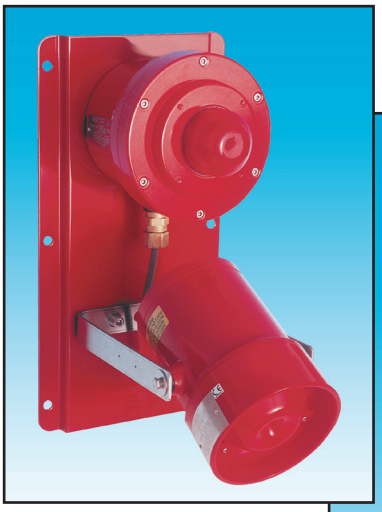

Сирена / светиљка
комбинова јединица

Увод

Серија звучника мале тежине, захваљујући томе што је потпуно од GRP-а, у непропаљивом кућишту, намењено за употребу у потенцијално експлозивној средини и атмосфери са присуством прашине, дизајнирана са високим степеном заптивености за сурове услове окружења који владају на мору, копну и индустрији нафте и гаса, те петрохемији.

Сирена је у потпуности (тело и сама труба) произведено од UV стабилног стакла ојачаног полиестером. Сви завртњи су од нерђајућег челика, тако да су осигурани од корозије. Конусно непропаљиво кућиште се користи за решавање проблема спајања паралелних непропаљивих прстенова.

Јединица се нуди са 20 секунди снимљеном говорном поруком, која може да буде снимљена преко интегрисаног микрофона или као улаз са неког спољашњег извора. Јединица са уграђеним различитим кашњењем омогућује понављање снимљене говорне поруке у једнаким интервалима до 15 секунди апроксимативно.

Додатно распложива је и верзија са звуком механичког звона.

Расположив је са опционалним Ex e терминалним одељком.

Не-сертификована верзија је распложива за не-Ex средину.

- ★ Употреба у Зони 1 и 2, и не-Ex средини
- ★ EEx d e IIC T5.
- ★ ATEX одобрење, Ex II 2GD.
- ★ Опциони Ex e терминални одељак.
- ★ BASEEFA сертификат.
- ★ IP66 и IP67.
- ★ *Сертификована температура –55°C до +70°C.
- ★ Потпуно некородирајуће непропаљиво кучиште од GRP-а.
- ★ Излаз до 110dBA.
- ★ Интегрисана контрола јачине.
- ★ d.c. верзија прихвата било које напајање у опсегу између 12V d.c. и 48V d.c.
- ★ Отпорник на крају линије опционо.
- ★ Распложива комбинова јединица светиљка / сирена.
- ★ Распложива верзија са снимљеним тоном звона.

*Зависно од верзије.

Cooper MEDC Ltd, Colliery Road,
Pinxton, Nottingham NG16 6JF, UK.
Tel: +44 (0)1773 864100
Fax: +44 (0)1773 582800

SVECOM d.o.o,
Устаничка 128а/III 11000 Београд СРБ
Tel: +381 11 34 64 219
E-Mail: office@svecom.rs

Sales Enq. Fax: +44 (0)1773 582830 Sales Orders Fax: +44 (0)1773 582832
E-Mail: medc.sales@cooperindustries.com Web: www.medc.com

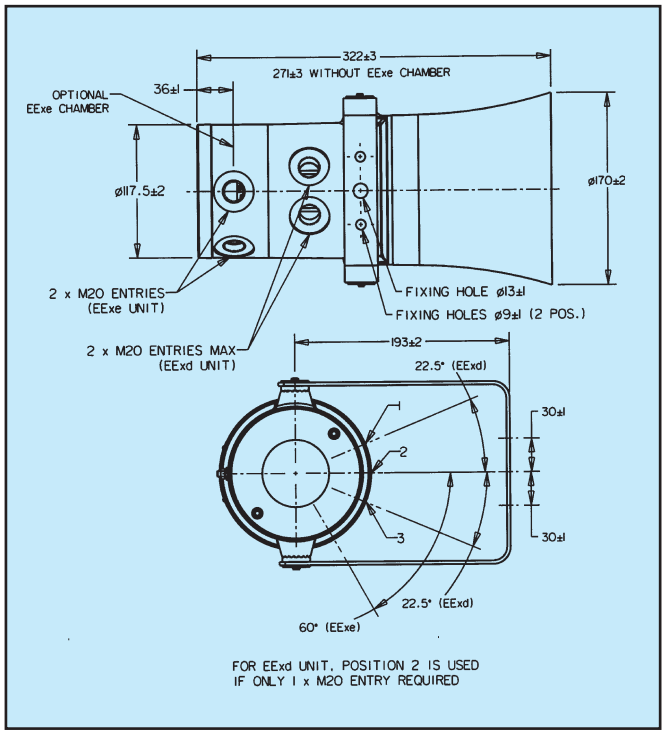

Спецификација

Сертификати:	CENELEC EN50014, 18, 19. BASEEFA Cert. No. BAS00ATEX2097X, EExd IIC. BASEEFA Cert. No. BAS00ATEX2098X, EExde IIC. Зона 1 и 2.
Материјали:	Тело и труба су анти статички од UV стабилног стакла ојачаног полиестером (GRP). Покретни држачи и завртњи су од нерђајућег челика.
Заврш. обрада:	Тело и труба , природно црно или обојени епокси премазом по захтеву купца.
Звучни излаз:	110dB(A) (зависи од поруке).
Контрола јачине:	Потенциометар.
Тежина:	6.0kg приближно, (+0.5kg за EEx e).

Сертификована температура:

	EEx d	EEx d e	GOST 'R' & 'K' Exd	GOST 'R' Ex d e	Chinese Ex d
DB3V	-20°C до +70°C	-20°C до +45°C	-20°C до +50°C	-20°C до +40°C	-20C до +55°C
DB3LV	-55°C до +55°C	-55°C до +70°C	-55°C до +55°C	-55°C до +55°C	n/a

Заптивеност:	IP66 и IP67.
Не гори:	GRP не подржава горење по ISO 1210.
Напајање:	До 48V d.c.

Потрошња Струје:

V	I
12V d.c.	1.2A
24V d.c.	600mA
48Vd.c.	300mA

Терминали:	6 x 2.5mm^2 (d.c.).
Наставак узем.:	Укључено у EEx d e верзији.
Монтажа:	Зглобни носач од нерђајућег челика.
Ознаке:	Званична и таг ознака опционо.
Кабловски улаз:	До 2 x 20mm EEx d. 2 x 20mm EEx e.
Снимљен глас:	До 20 секунди на располагању за снимање порука.
Сирена/Светиљка	DB3V у комбинацији са MEDC светиљком креира комбинацију јединицу звучно / визуелног аларма . Контактирајте MEDC за цене и спецификацију.

Наручивање

Следећи кодови су дизајнирани да би помогли у избору одговарајуче јединице. Креирајте референтни број јединице уношењем кода за сваку компоненту у подесну ћелију.

Тип

Тип	Детаљ
DB3V	Звучна јединица
DB3LV*	Јединица за ниске температуре

*Распложиво једино не обојено.

Сертификат

Тип	Код
Не сертификов.	W
ATEX EEx d	D
ATEX EEx d e	E

Опције

Опције	Код
Званична ознака	D*
Таг	T*
R на крају линије	E†
Тон звона	O
Нема	N

*Специфицирајте формулацију.
†вредност.

Улаз

Улаз	Код
1 x 20mm (EEx d)	1B
2 x 20mm (EEx d/EEx de)	2B

Боја

Боја	Код
Природно црна	N
Црвена	R
Специфична	S*

*специфицирајте

Све наведене спецификације, димензије, тежине и толеранције су типичне и MEDC задржава право измена свих података без икакве предходне најаве, без прихватања било какве одговорности за њихову употребу.

СИРЕНА – до 103 dB(A)
Својствена безбедност, водо непродорна
DB5 Серија

Увод

Ова сирена мале тежине у против експлозивној заштити својствена безбедност (EEx ia), дизајнирана је са високим степеном заптивености у односу на воду, да би се изборила са суровим окружењем које влада на мору и копну, у индустрији нафте, гаса и петрохемији.

Јединица је распложива у два модела: 12V и 24V.

- ★ Употреба у Зонама 0, 1 и 2.
- ★ Сертификат EEx ia T4
- ★ ATEX одобрење Ex II 1G & Ex I M1
- ★ IP65.
- ★ Сертификована температура –20°C до +55°C.
- ★ Стандардно контрола јачине.
- ★ Излаз до 103 dB(A).
- ★ 26 различитих звучних излаза, корисник бира интерним преклопником.
- ★ Заливена електроника.
- ★ Селекција другог тона помоћу трећег проводника.

Cooper MEDC Ltd, Colliery Road,
Pinxton, Nottingham NG16 6JF, UK.
Tel: +44 (0)1773 864100
Fax: +44 (0)1773 582800

SVECOM d.o.o,
Устаничка 128а/III 11000 Београд СРБ
Tel: +381 11 34 64 219
E-Mail: office@svecom.rs

Sales Enq. Fax: +44 (0)1773 582830 Sales Orders Fax: +44 (0)1773 582832
E-Mail: medc.sales@cooperindustries.com Web: www.medc.com

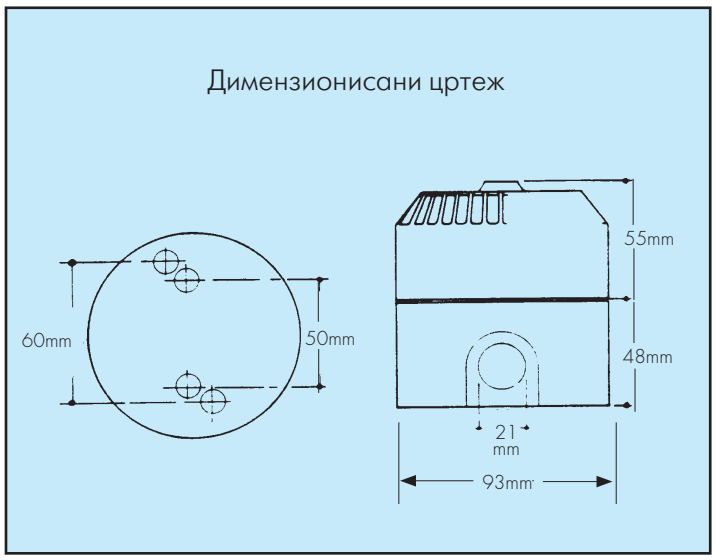

Спецификација

Сертификати:	1. BASEEFA, EN50014 i EN50020 & EN50284 EExia IICT4. 12/24V верзија Cert. No. BAS00ATEX 1259 (јединица) i 01E2024 (систем). 2. HSE(M) to EN50014 EN50020 и EN50303. EEx ia 1 Cert. No. MECS01ATEX4260 (јединица) и 94Y7095 (систем).
Материјал:	A.B.S. (Acrylonitrile Butadiene Styrene).
Заврш. обрада:	Стандардно распложиво у црвеној боји.
Сертификована Температура:	–20°C до +55°C.
Тежина:	0.3 kg.
Улази:	До 1 x 21mm ∅ отвори на свакој страни избијањем или 1 x 21mm ∅ pozadi.
Терминали:	6 одговарајучих за прихватање до 2.5mm² каблова за петљу.
Звучни излаз:	100± 3dB(A) за 12V и 24V верзију. Типична вредност – варира са тоновима.

Тонови у потпуности са BS 5839 Део 1.

Потрошња струје

24V модел – 14 mA max. номинално

12V модел – 12 mA max. номинално

Наручивање

Следећи кодови су дизајнирани да би помогли у избору одговарајуче јединице. Креирајте референтни број јединице уношењем кода за сваку компоненту у подесну ћелију. **Стандардни производи распложиви на залихама су:**

Производ	Опис
DB5B012NR	Својствена безбедност, ATEX одобрење Ex II 1G, сертификат, EEx ia IIC T4, Зона 0, 1 & 2, 103 dB(A), 12V d.c., избор до 26 тонова, до 3 x 20mm улаза, природно црвена ABS пластика.
DB5B024NR	Својствена безбедност, ATEX одобрење Ex II 1G, сертификат, EEx ia IIC T4, Зона 0, 1 & 2, 103 dB(A), 24V d.c., избор до 26 тонова, до 3 x 20mm улаза, природно црвена ABS пластика.

Тип: **DB5**

Сертификат

Сертификат	Код
*BASEEFA GP 1	M
BASEEFA GP 2	B
FM	FM
CSA	C
Inmetro	IM

* само за 12V

Напон

Напон	Код
12V	012
24V	024

Ознака

Ознака-Таг	Код
Не	N
Да (специфицирајте)	Y

Завршна обрада

Завршна обр.	Код
Црвена	R
Специјална (специфицирајте)	S

Све наведене спецификације, димензије, тежине и толеранције су типичне и MEDC задржава право измена свих података без икакве предходне најаве, без прихватања било какве одговорности за њихову употребу.

АЛАРМНО ЗВОНО – до 109 dB(A)
EEx d, водо непродорно
DB6 Серија

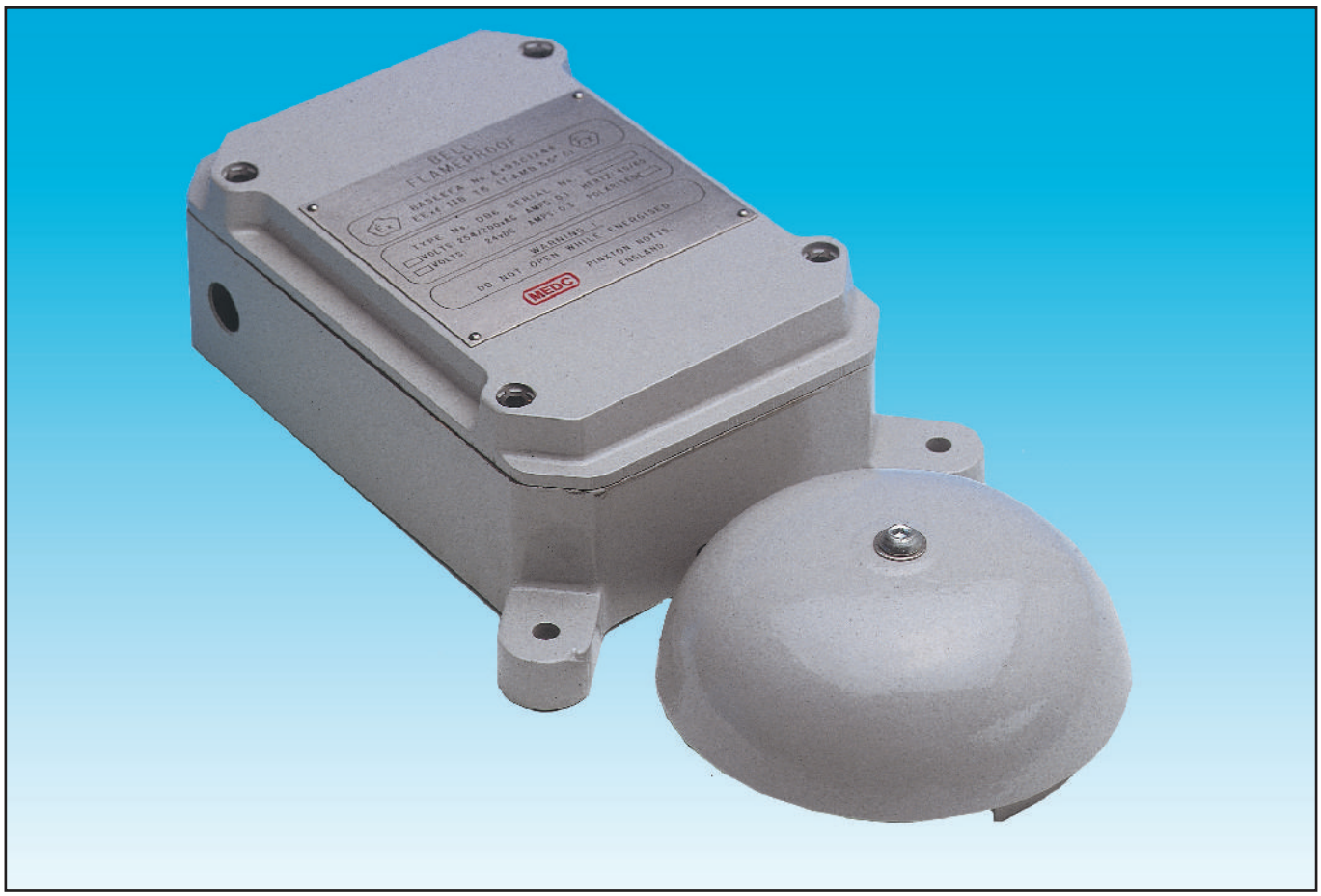

Увод

Звоно у против експлозивној заштити непропаљиво кућиште је распложиво за два напона. Звоно је произведено од ливеног гвожђа са завршном обрадом епокси премазом.

Боја је у складу са захтевом купца.

- ★ Употреба у Зони 1 и Зони 2.
- ★ EEx d IIB T5.
- ★ ATEX одобрење Ex II 2G.
- ★ BASEEFA сертификат.
- ★ IP65.
- ★ Сертификована температура –20°C до +55°C.
- ★ 2 кабловска улаза.

Cooper MEDC Ltd, Colliery Road,
Pinxton, Nottingham NG16 6JF, UK.
Tel: +44 (0)1773 864100
Fax: +44 (0)1773 582800

SVECOM d.o.o,
Устаничка 128а/III 11000 Београд СРБ
Tel: +381 11 34 64 219
E-Mail: office@svecom.rs

Sales Enq. Fax: +44 (0)1773 582830 Sales Orders Fax: +44 (0)1773 582832
E-Mail: medc.sales@cooperindustries.com Web: www.medc.com

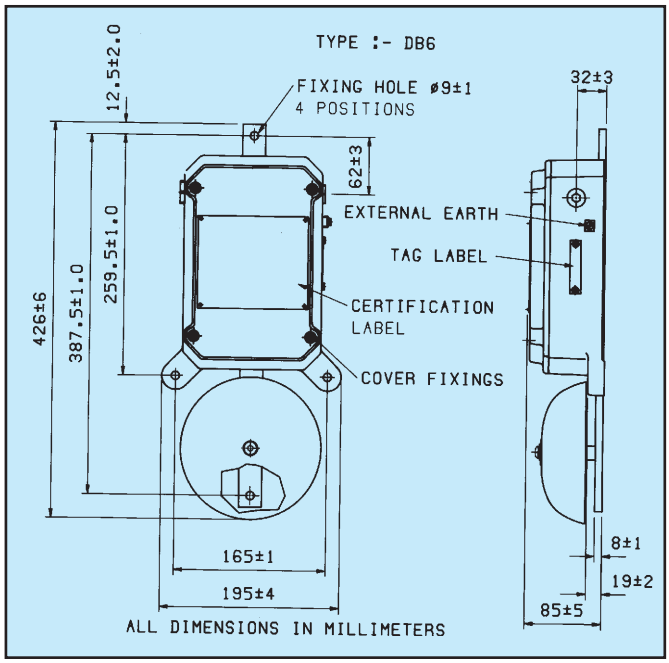

Спецификација

Сертификати:	CENELEC EN 50014 & EN 50018. Cert. No. Baseefa 03ATEX0257, EEx d IIB T5
Материјал:	Ливено гвожђе.
Гипкост контакта:	Фосфор и бронза.
Контакти:	Сребро.
Намотај:	Бакелит
Магнет:	Лиснато гвожђе.
Арматура:	Окреће се око осовине и удара у позадину звона кроз непропаљибо лежиште.
Завршна обрада:	Сиви епоски премаз стандардно илипо захтеву купца.
Напајање:	24V d.c. или 200/254V a.c. 50/60 Hz.
Тежина:	11 kg.
Сертификована Температура:	-20°C do +55°C
Заптивеност:	IP65.
Уземљење:	M6 интерно и екстерно обезбеђена тачка за уземљење.
Терминали:	Терминали одговарајући за 4 x 4mm^2 каблове

Опсег:	Напајање	VA	A	DB(A) опсег
	24V d.c.	1.92	0.08	98 ± 3
	200/254 a.c.	6/12.7	0.03/0.05	106 ± 3

Ознака:	Таг ознака распложива на захтев.
Кабловски улаз:	2 x 20mm^2 ISO са једним EEx d слепо постављеним.

Наручивање

Следећи кодови су дизајнирани да би помогли у избору одговарајуче јединице. Креирајте референтни број јединице уношењем кода за сваку компоненту у подесну ћелију. **Стандардни производи распложиви на залихама су:**

Производ	Опис
DB6BBNR	Против експлозивна заштићен EEx d, IIB T5, 98 dB(A), 24V d.c., 2 x 20mm улаза, ливено гвожђе, црвено.

Модел: DB6

Напајање [ ]

Напајање	Код
24V d.c.	B
240V a.c.	

Сертификат [ ]

Сертификат	Код
ATEX	B
Inmetro	DM
водо непропусно	W

Таг ознака [ ]

Таг ознака	Код
Ознака (специфицирај)	Y
Нема	N

Завршна обрада [ ]

Завршно	Код
Сиво	G
Црвено	R
Друго (специф.)	S

Све наведене спецификације, димензије, тежине и толеранције су типичне и MEDC задржава право измена свих података без икакве предходне најаве, без прихватања било какве одговорности за њихову употребу.

СИРЕНА – до 110 dB(A)
Својствена безбедност (EEx ia), водо непродорно
DB7 Серија

ATEX
GOST

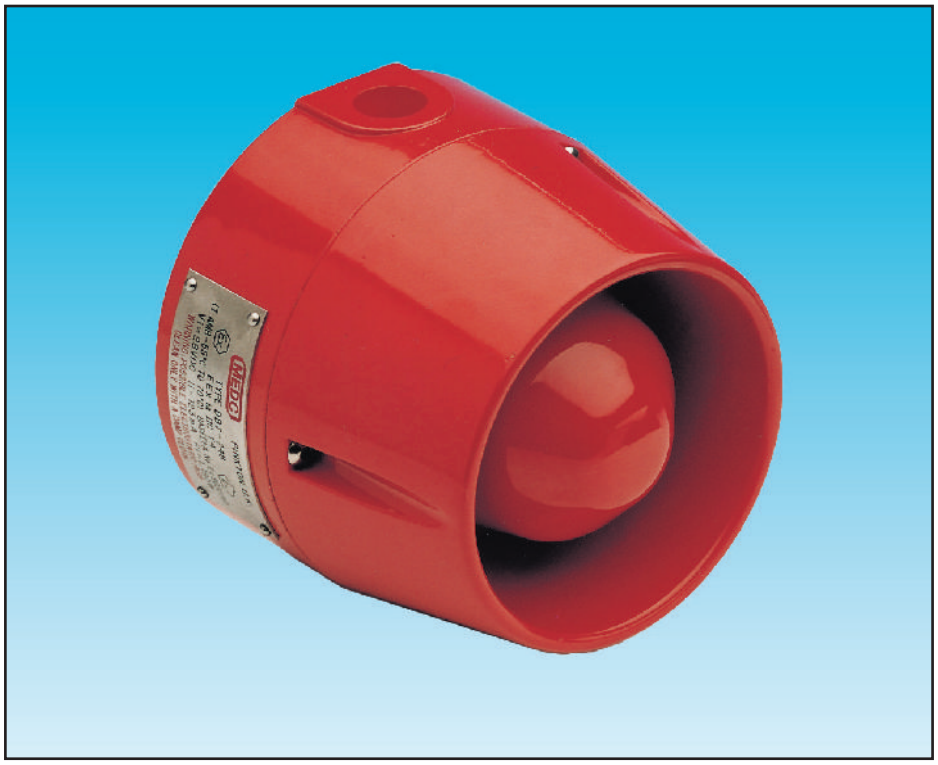

Увод

Ова серија сирена у против експлозивној заштити својствена безбедност (EEx ia), и водо непродорних сирена, намењена је за коришћење у потенцијално експлозивној атмосфери, дизајнирана са високим степеном заптивености неопходним за сурове услове окружења на које наилазимо на мору и копну, у индустрији нафте и гаса и петрохемији.

Јединица је распложива у верзији за 12V и 24V и за гасове групе IIB или IIC.

Са нижом ценом, распложива је и верзија која није Ex сертификована и која је за употребу у не-експлозивним срединама.

- ★ Употреба у Зонама 0, 1, 2 и безбедном простору.
- ★ EEx ia IIB/IIC T4.
- ★ ATEX сертификат Ex II 1G.
- ★ Водо непробојна верзија која није у Ex заштити.
- ★ BASEEFA сертификат.
- ★ IP66 & IP67.
- ★ Сертификована температура -55°C до +70°C.
- ★ Отпорна на корозију, црвено обојен GRP.
- ★ Излаз до 110 dB(A).
- ★ 27 тонова, кориснички подесиви.
- ★ Тонови у потпуности са UKOOA/PFEER упутством.
- ★ Било која два тона могу да буду преклопљена спољашњим извором напајања.
- ★ Завртњи на поклопцу од нерђајућег челика

Cooper MEDC Ltd, Colliery Road,
Pinxton, Nottingham NG16 6JF, UK.
Tel: +44 (0)1773 864100
Fax: +44 (0)1773 582800

SVECOM d.o.o,
Устаничка 128а/III 11000 Београд СРБ
Tel: +381 11 34 64 219
E-Mail: office@svecom.rs

Sales Enq. Fax: +44 (0)1773 582830 Sales Orders Fax: +44 (0)1773 582832
E-Mail: medc.sales@cooperindustries.com Web: www.medc.com

MEDC

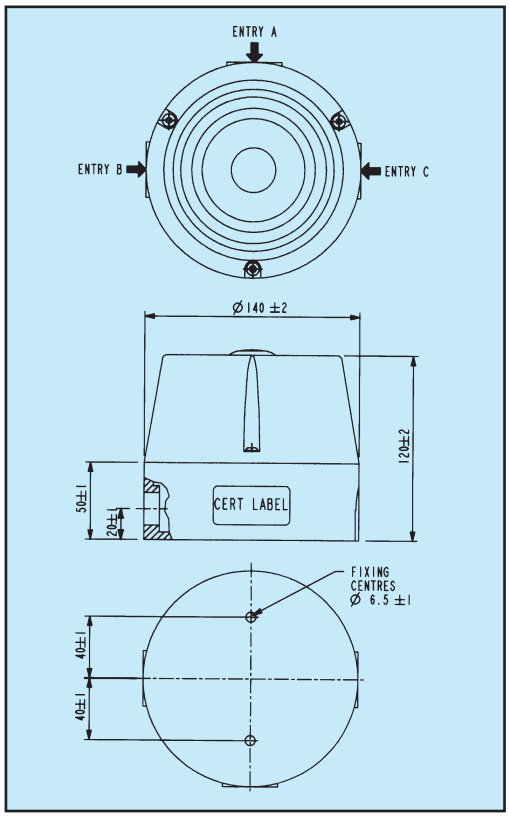

Спецификација

Сертификати:	CENELEC EN 50014, 20 & 39. Sertifikat No. BAS00ATEX 1260 (опрема). Sertifikat No. 96D2362 (систем). EEx ia IIC T4 ili EExia IIB T4. Зоне 0, 1 & 2. GOST 'R' Сертификатт: 0Ex ia IIC T4, 0Ex ia IIB T4.
Материјали:	UV стабилно стакло ојачано полиестером. Завртњи од нерђ. челика
Завршна обрада:	Стандардно црвено обојено или по спецификацији купца.
Звучни излаз:	107± 3dB(A) на 1 метар за 12V i 24V IIB верзију. 103± 3dB(A) на 1 метар за 12V i 24V IIC верзију. Типична вредност - варира са тоновима.
Избор тонова:	Промењив између било која од 27 тонова, реверзијом поларизације.
Тежина:	1.0 kg.
Сертификована температура:	–55°C до +70°C.
Заптивеност:	IP66 & IP67.
Напајање:	12V или 24V преко подесне баријере.
Потрошња струје:	24V модели 34mA – 68mA. 12V модели 25mA – 55mA.
Терминали:	8 x 2.5mm^2.
Ознаке:	Распложиве су званичне или метални таг.
Улаз каблова:	До 3 x M20 избијањем.

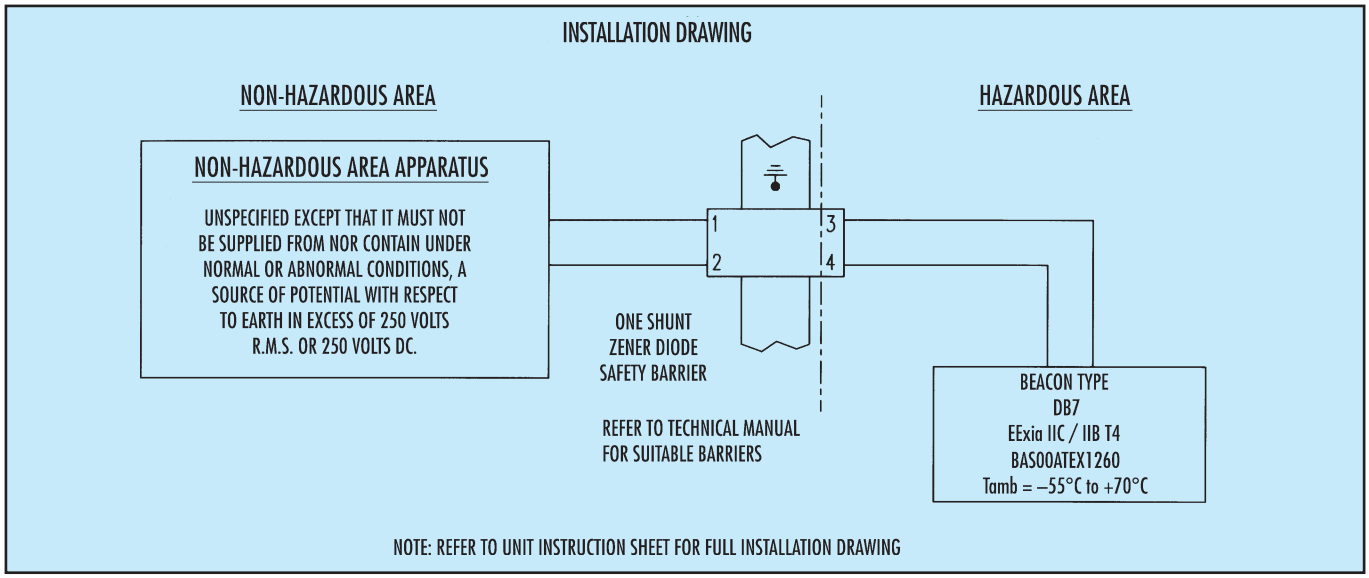

Наручивање

Следећи кодови су дизајнирани да би помогли у избору одговарајуче јединице. Креирајте референтни број јединице уношењем кода за сваку компоненту у подесну ћелију. **Стандардни производи распложиви на залихама су:**

Тип: DB7P

Сертификат

Сертификат	Код
Не сертификовано	W
ATEX/CENELEC IIB	BB
ATEX/CENELEC IIC	BC
GOST 'R' IIB	GB
GOST 'R' IIC	GC

Напајање

Напајање	Код
12V	012
24 V	024

Ознака

Ознака	Код
Званична	D*
Метална ознака	T*
Нема ознаку	N

*Специфицирајте

Боја

Боја	Код
Црвено обојено	R
Специјално	S*

*Молимо специфицирајте

Све наведене спецификације, димензије, тежине и толеранције су типичне и MEDC задржава право измена свих података без икакве предходне најаве, без прихватања било какве одговорности за њихову употребу.

СИРЕНА – до 110 dB(A)
за сурове индустријеке услове и марине
DB12 Серија

IP66/67
Водо непропусна

Нема корозије
све је GRP

Увод

Ова серија сирена је специјално дизајнирана за захтевана индустрисјка окружења и марине где се захтева робусна конструкција и висок ниво заптивености.

Тело је израђено потпуно од UV постојаног стакла ојачаног полиестером који је такође веома отпоран на ватру и ударце. Уграђени су завртњи од нерђајућег челика, тако да је производ потпуно обезбеђен од корозије.

MEDC може такође да обезбеди велику серију сирена подесних за употребу у потенцијално експлозивној атмосфери.

За више информација погледајте каталог или контактирајте MEDC.

- ★ IP66 и IP67.
- ★ Радна температура –55°C до +70°C.
- ★ Црвено обојен GRP отпорна на корозију.
- ★ Излаз до 110 dB(A).
- ★ 27 тонова, кориснички подесиво.
- ★ Тонови у потпуности са UKOOA/PFEER препорукама.
- ★ Било која два тона могу да буду преклопљена спољашњим напоном напајања (d.c. верзија).
- ★ Завртњи од нерђајућег челика за фиксирање поклопца.
- ★ Расположива верзија AFNOR NF S 32 001.

Cooper MEDC Ltd, Colliery Road,
Pinxton, Nottingham NG16 6JF, UK.
Tel: +44 (0)1773 864100
Fax: +44 (0)1773 582800

SVECOM d.o.o,
Устаничка 128а/III 11000 Београд СРБ
Tel: +381 11 34 64 219
E-Mail: office@svecom.rs

Sales Enq. Fax: +44 (0)1773 582830 Sales Orders Fax: +44 (0)1773 582832
E-Mail: medc.sales@cooperindustries.com Web: www.medc.com

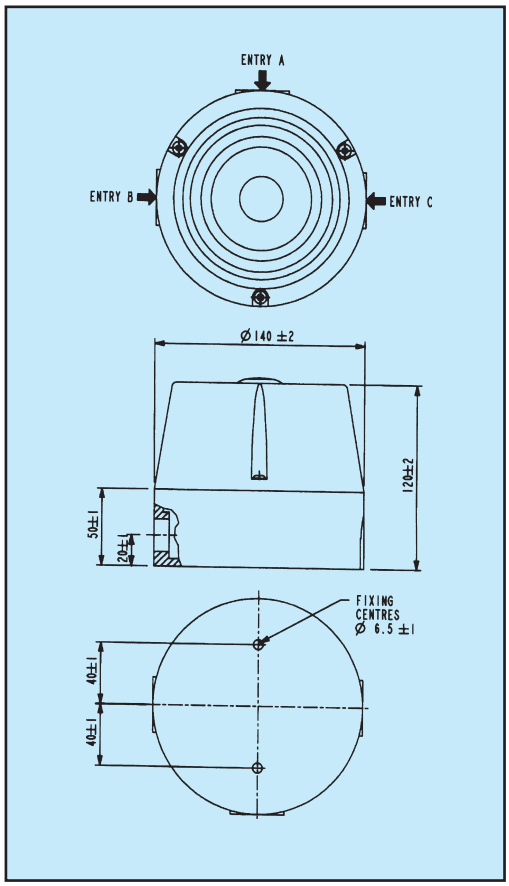

Спецификација

Материјал:	UV постојано стакло ојачано полиестером. Завртњи нерђајући-челик
Завршна обрада:	Стандардно обојено црвено или по захтеву купца.
Звучни излаз:	107± 3dB(A) на 1 метар. Типична вредност – промењиво са тоном.
Контрола јачине:	Потпуна контрола јачине.

*Номинални излаз (dBa)	Улазна струја (mA)
92	60
100	70
104	80
109	90

*Излаз мерен при напајању 24V. Тон континуалан 2850Hz.

Избор тонова:
Једно стање DB12: 27 кориснички подесивих тонова.
Два стања DB12P: Преклапање између било која два тона:
(I) Реверзијом поларизације напајања, или
(II) путем 3 заједничке жице +ve систем, преклапањем између две -ve линије.
Напомена: Јединица са два стања је распложива само у d.c. верзији

Тежина:	1.0 kg. d.c., 1.2kg a.c.
Радна температура:	–55°C до +70°C.
Заптивеност:	IP66 & IP67.
Напајање:	DC: 12V, 24V. AC: 115/230V.
Потрошња струје:	24V напајање 55mA - 100mA. 15V напајање 8.5mA - 14mA. 12V напајање 55mA - 90mA. 230V напајање 4.5mA - 7mA
Терминали:	6 x 2.5mm^2.
Ознаке:	Распложива званична или таг ознака.
Улаз за каблове:	До 3 x M20 избијањем.
AFNOR NF S 32001	Верзија расположива-контактирајте продају.

Наручивање

Следећи кодови су дизајнирани да би помогли у избору одговарајуче јединице. Креирајте референтни број јединице уношењем кода за сваку компоненту у подесну ћелију. **Стандардни производи распложиви на залихама су:**

Производ	Опис
DB12P024NR	Водо непродорна, 110dB(A), 24V d.c., сирена са два стања, 27 тонова, обојена црвено од GRP-а.
DB12115NR	Водо непродорна, 110dB(A), 115-230V a.c., сирена са једним стањем, 27 тонова, обојена црвено од GRP-а.

Тип

Тип	Детаљ
DB12	Стандардна
DB12P	Два стања (само d.c.)

Напон

Напајање	Код
12V d.c.	012
24V d.c.	024
115/230V a.c.	115

Ознаке

Ознака	Код
Званична	D*
Метални таг	T*
Нема	N

*специфицирајте форм.

Боја

Боја	Код
Обојена црвено	R
Специјално	S*

*назначити

Све наведене спецификације, димензије, тежине и толеранције су типичне и MEDC задржава право измена свих података без икакве предходне најаве, без прихватања било какве одговорности за њихову употребу.

СИРЕНА – до 117dB(A)
за сирове индустријске услове и марине
DB15 Серија

IP66/67
Vodo nepropusna
Nema korozije
sve je GRP

Увод

Ова серија сирена је специјално дизајнирана за употребу у захтевним индустријама и маринама где је неопходна робусна конструкција и висок степен заптивености.

Тело је произведено у потпуности од UV постојаног стакла ојачаног полиестером који не подржава горење, са великиом отпорношћу на ударце.

Уграђени су завртњи од нерђајућег челика, тако да је произведен у потпуности заштићен од корозије.

MEDC може такође да обезбеди велику серију сирена подесних за употребу у потенцијално експлозивној атмосфери.

За више информација погледајте каталог или контактирајте MEDC.

- ★ IP66 и IP67.
- ★ Температурни опсег –55°C до +70°C.
- ★ Отпорна на корозију GRP, сиво обојена.
- ★ Излаз до 117dB(A).
- ★ 27 кориснички подесивих тонова.
- ★ Тонови могу да буду програмирани по спецификацији купца.
- ★ Носач за монтажу са више положаја од нерђајућег челика.
- ★ Омогућен наставак уземљења.
- ★ Завршно бојење по захтеву купца.
- ★ Допуна у складу са AFNOR NF S 32 001.

Cooper MEDC Ltd, Colliery Road,
Pinxton, Nottingham NG16 6JF, UK.
Tel: +44 (0)1773 864100
Fax: +44 (0)1773 582800

SVECOM d.o.o,
Устаничка 128а/III 11000 Београд СРБ
Tel: +381 11 34 64 219
E-Mail: office@svecom.rs

Sales Enq. Fax: +44 (0)1773 582830 Sales Orders Fax: +44 (0)1773 582832
E-Mail: medc.sales@cooperindustries.com Web: www.medc.com

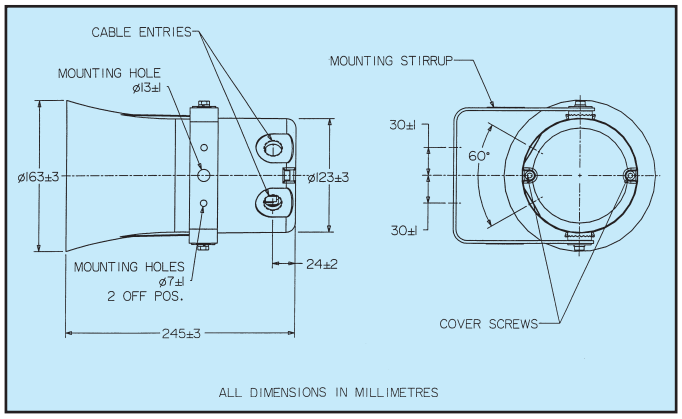

Избор тонова

DB15: 27 кориснички подесивих тонова на располагању. Додатно могу да буду програмирана 5 тонова.

DB15P (два стања): Преклапањем између било која два тона од 27 распложивих

(I) реверзијом поларизације напајања, или

(II) путем 3 заједничке жице +ve система, преклапањем између две -ve линије.

Напомена: Јединица са два стања је распложива у d.c. верзији (DB15P).

AFNOR NF S 32 001 Распложива не отпорна верзија - контактирајте продају.

Спецификација

Материјал: Тело и труба од UV постојаног стакла, ојачаног полиестером.
Помични држачи, завртњи поклопца-нерђајући челик

Завршна обрада: Обојено епокси премазом по захтеву купца.

Звучни излаз: DB15 117dB(A) максимум.

Контрола јачине: Потпуна контрола јачине

*Номинални излаз (dBa)	Улазна струја (mA)
100	150
105	250
108	350
110	450
112	550

*Излаз мерен при напајању улазним напоном од 24V. Тон подешен на 970Hz континуално.

Тежина: 2.6kg апроксимативно, зависи од модела.

Температурни опсег: –55°C до +70°C.

Степен заптивености: IP66 и IP67.

Напајање: До 48V d.c. , до 254V a.c.

Потрошња струје:

V	I
12V d.c.	900mA
24V d.c.	600mA
48V d.c.	280mA
110V a.c	150mA
120V a.c.	175mA
220V a.c.	93mA
240V a.c.	86mA
254V a.c	

Терминали: 4 x 2.5mm^2 (a.c.), 6 x 2.5mm^2 (d.c.).

Континуитет уземљ.: Распложиво.

Монтажа: Зглобни држач од нерђајућег челика.

Ознаке: Званична и метална ознака опционо.

Улаз каблова: 2 x 20mm ISO.

Наручивање

Стандардни кодови су дизајнирани да би помогли у избору одговарајуће јединице. Креирајте референтни број јединице уношењем кодова за сваку компонету у подесну ћелију. **За стандардне производе расположиве на залихама , контактирајте продају:**

Производ	Опис
DB15P048NG	DB15P Сирена са два стања, до 117dB(A), 24V-48V d.c., избор 27 тонова, 2 x 20mm кабловски улаз, сиво обојен GRP.
DB15P048NR	DB15P Сирена са два стања, до 117dB(A), 24V-48V d.c., избор 27 тонова, 2 x 20mm кабловски улаз, црвено обојен GRP.
DB15240NG	DB15 Сирена, до 117dB(A), 240V a.c., избор 27 тонова, 2 x20mm кабловски улаз, сиво обојен GRP.
DB15240NR	DB15 Сирена, до 117dB(A), 240V a.c., избор 27 тонова,2x20mm кабловски улаз, црвено обојен GRP.

Тип

DB15
DB15P

Напајање

Напајање	Код
12V d.c.	012
24V-48V d.c.	048
*110V a.c.	110
*120V a.c.	120
*220V a.c.	220
*240V a.c.	240
*254V a.c.	254

*DB15P није распложива у a.c. верзији.

Опције

Опција	Код
Званична	D*
Метална ознака	T*
Континуитет уземљ.	E
R на крају линије	R†
Чеп на избијање	P
Не	N

*специфицирајте формулацију

†Специфицир. вредност

Боја

Боја	Код
Сиви премаз	G
Црвена	R
Специјална	S*

*специфицирајте

Све наведене спецификације, димензије, тежине и толеранције су типичне и MEDC задржава право измена свих података без икакве предходне најаве, без прихватања било какве одговорности за њихову употребу.

ЗВУЧНИК – до 25 W
EEx d (e), водо непродорно
DB4 Серија

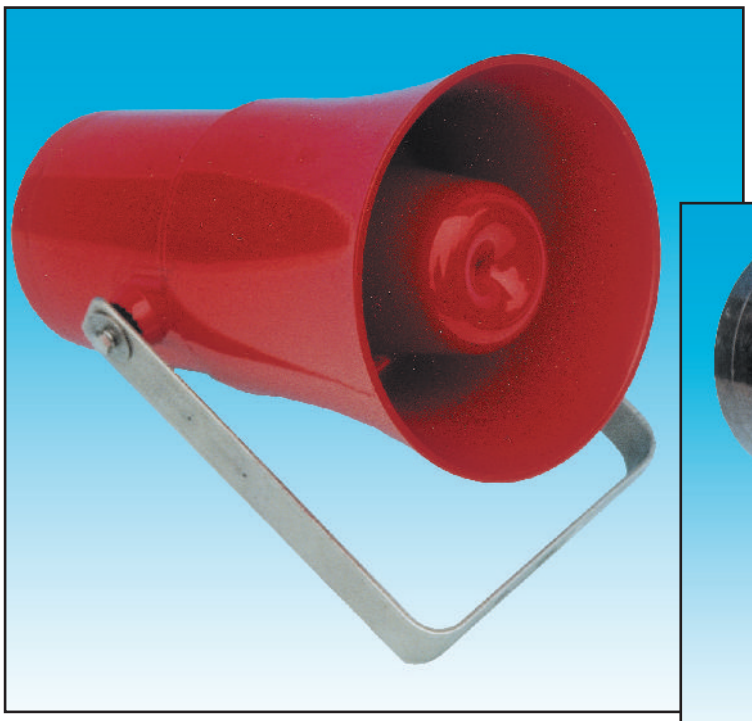

15W/20W/25W (дуга хорна)

8W (кратка хорна)

Увод

Ова серија звучника је намењена за употребу у потенцијално експлозивној атмосфери, са снагом до 25 w, подесна за употребу у свим групама гаса, укључујући и водоник.

Тело и труба у непропаљивом кућишту су израђени у потпуности од U.V. стабилног стакла ојачаног полиестером. Завртњи и синтер су од нерђајућег челика што обезбеђује заштиту од корозије. Конусно непропаљиво кућиште се користи за решавање спајања паралелних непропаљивих прстенова.

Распложив је и опциони Ex e терминални одељак.

Расположива је и не-сертификована верзија за употребу у не-експлозивној атмосфери.

Распложиви модели су у потпуности усклађени са BS 5839,део 8.

- ★ Употреба у Зони 1, Зони 2 и не-Ex средини.
- ★ EEx d IIC T4/T5.
- ★ ATEX одобрење, Ex II 2GD.
- ★ BASEEFA сертификат.
- ★ Опциони Ex e терминални одељак.
- ★ IP66 и IP67.
- ★ *Сертификована температуре –55°C до +70°C.
- ★ Непропаљиво кућиште отпорно на корозију (GRP).
- ★ 119dBA при 25 w на 1 метру.
- ★ 8, 15, 20 и 25 w верзија.
- ★ Адресабилна могућност.
- ★ Раздвајање преко уграђеног трансформатора.
- ★ Одговарајући подесиви зглобни држач.
- ★ Синтер од нерђајућег челика.
- ★ Носач за монтажу од нерђајућег челика.
- ★ Конусно непропаљиво кућиште.

*Зависно од верзије.

Cooper MEDC Ltd, Colliery Road,
Pinxton, Nottingham NG16 6JF, UK.
Tel: +44 (0)1773 864100
Fax: +44 (0)1773 582800

SVECOM d.o.o,
Устаничка 128а/III 11000 Београд СРБ
Tel: +381 11 34 64 219
E-Mail: office@svecom.rs

Sales Enq. Fax: +44 (0)1773 582830 Sales Orders Fax: +44 (0)1773 582832
E-Mail: medc.sales@cooperindustries.com Web: www.medc.com

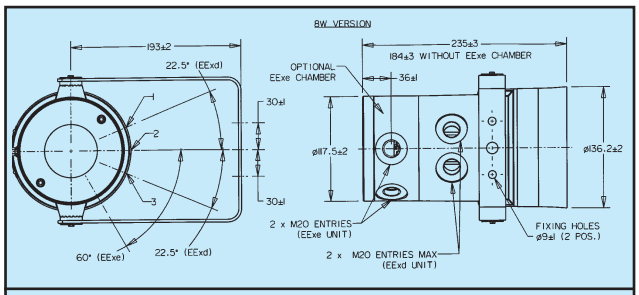

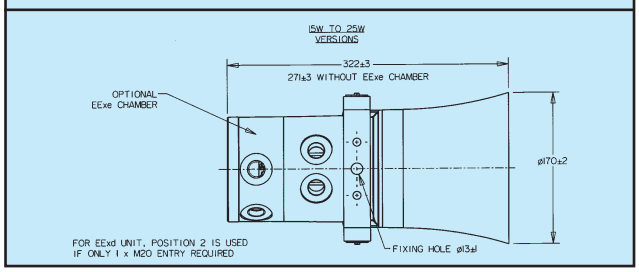

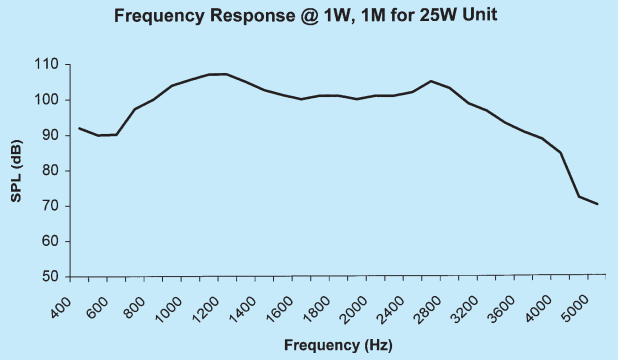

Поларни дијаграм (1W/1m) за 25 w-ну верзију.

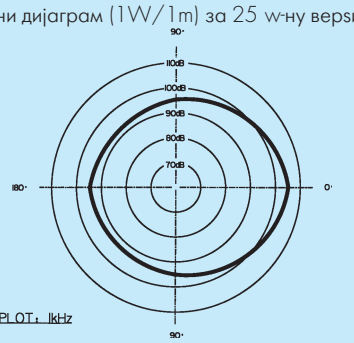

Polar plot and frequency response curves for other speakers are available upon reques.

Спецификација

Снага:	8, 15, 20 или 25 w RMS континуално (на 25°C).
Сертификати:	CENELEC EN50014, 18, 19. BASEEFA Cert. No. BAS00ATEX2097X. BASEEFA Cert. No. BAS00ATEX2098X. За Т класу и потпуну листу сертификоване температуре поз. MEDC. Зоне 1 и 2. Није подесна за употребу у атмосфери која садржи угљен дисулфид.
Материјал:	Тело и хорна су анти сатички, UV стабилни, стакло ојачано полиестером. Покретни држач је од нерђајућег челика. Завртњи су од нерђајућег челика.
Завршна обрада:	Тело и хорна, природно црна или епокси премаз у складу са захтевом купца.
Излаз:	Дуги тон: 107 dBA при1 W на 1 m. 119 dBA при 25 W на 1 m. Кратки тон: 100 dBA при 1 W на 1 m. 109 dBA при 8 W на 1 m. Мерење у складу са IEC 268.
Тежина:	5.0kg апрокс. зависно од модела (+ 0.5kg за Ex е верзију).

Сертификована темп.:		EExd (≤15W)	EExd (>15W)	EExde (≤15W)	EExde (>15W)	UL
	DB4	–20°C +70°C	–20°C +50°C	–20°C +70°C	–20°C +40°C	-55°C +70°C
	DB4L	–55°C +70°C	–55°C +50°C	–55°C +70°C	-55°C +50°C	n/a

Заптивеност:	IP66 и IP67.
Не гори:	GRP не подржава горење по ISO 1210.
Фреквентни опсег:	400Hz до 8kHz.
Импеданса калема:	8 ома.
Трансформатор:	Различита снага се добија употребом различитих преносних односа

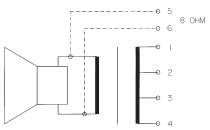

Трансформатор, преносни однос

Трансформатор преносни однос	Снага 25W	20W	15W	8W
1:2	25.0	20.0	15.0	8.0
2:3	12.5	10.0	7.5	4.0
3:4	6.0	6.0	5.0	2.0
1:3	4.0	5.0	4.0	1.5
2:4 2.0	2.0	2.0	0.7	
1:4	1.0	1.5	0.8	0.4

Опције трансформатора:

I) Стандардни преносни однос:

4 терминала за преносни однос. Петља улаз / петља излаз (4 x 2) терминал за промене преносног односа (8 терминала).

II) Опциони преносни однос

4 терминала за промене преносног односа са 2 терминала (5 & 6), директно повезивање звучника (8 ома).

Други преносни односи и импедансе су расположиви на захтев.

Адресабилни:	Консултујте MEDC за спецификацију.
Терминали:	8 x 2.5mm^2. Други распоред терминала распложив на захтев.
Континуиз. уземљења:	Укључено у Ex е верзију.
Монтажа:	Зглобни носач са подешавањем.
Ознаке:	Званична и опционо таг ознака.
Кабловски улаз:	1 x 20mm EEx d. 2 x 20mm EEx d/EEx d e.

Наручивање

Стандардни кодови су дизајнирани да би помогли у избору одговарајуће јединице. Креирајте референтни број јединице уношењем кодова за сваку компоненту у подесну ћелију. **Стандардни производи расположиви на залихама су:**

DB4
***DB4L**

*DB4L расположив само не обојен .

Макс. снага

Снага	Код
8 watt	8
15 watt	15
20 watt	20
25 watt	25

Сертификати

Тип	Код
Не сертификована	W
EEx d	D
EEx d e	E
EEx d BS 5839 део 8	D8

Трансформатор

Трансформатор	Код
Да	X*
Не	N
*стандардно 100V распложиве и друге вредности, специфиц.	

Ознаке

Ознака	Код
Званична	D*
Тад	T*
Не	N
*специфицирајте	

Улази

Улаз	Код
1 x 20mm (EEx d)	1B
2 x 20mm (EEx d/EEx d e)	2B

За спецификацију одговарајућег чепа додајте одговарајуће код са "p", н.п.р. 2BP је 2 x 20mm улаз са једним сертификованим чепом

Боја

Боја	Код
Природно црна	N
Црвена	R
Специјална	S*
*специфицирајте	

Све наведене спецификације, димензије, тежине и толеранције су типичне и MEDC задржава право измена свих података без икакве предходне најаве, без прихватања било какве одговорности за њихову употребу.

ЗВУЧНИК – до 15 W
за сурове индустријске услове & марине
DB14 Серија

IP66/67
водо непропусно
Без корозије
све GRP

Увод

Ова серија звучника снаге до 15 W, подесна је за употребу у окружењу које захтева робусну конструкцију и висок степен заптивености.

Тело је израђено у потпуности од UV стабилног стакла ојачаног полиестером (GRP), отпорног на ударе и врло отпорно на горење такође. Завртњи су од нерђајућег челика, што обезбеђује отпорност на корозију.

MEDC може такође да обезбеди велику серију звучника подесних за употребу у потенцијално експлозивној атмосфери.

За више информација погледајте каталог или контактирајте MEDC.

- ★ IP66 и IP67.
- ★ Температурни опсег –55°C до +70°C.
- ★ GRP отпорна на корозију, сиво обојен.
- ★ 117dBA при 15 w на 1 m.
- ★ 100V линијски трансформатор.
- ★ Раздвајање, преко интегрисаног трансформатора.
- ★ Могућност адресирања.
- ★ Носач од нерђајућег челика.
- ★ На располагању континуитет уземљења.
- ★ Распложива верзија у потпуности усклађена са BS5839 део 8.

Cooper MEDC Ltd, Colliery Road,
Pinxton, Nottingham NG16 6JF, UK.
Tel: +44 (0)1773 864100
Fax: +44 (0)1773 582800

SVECOM d.o.o,
Устаничка 128а/III 11000 Београд СРБ
Tel: +381 11 34 64 219
E-Mail: office@svecom.rs

Sales Enq. Fax: +44 (0)1773 582830 Sales Orders Fax: +44 (0)1773 582832
E-Mail: medc.sales@cooperindustries.com Web: www.medc.com

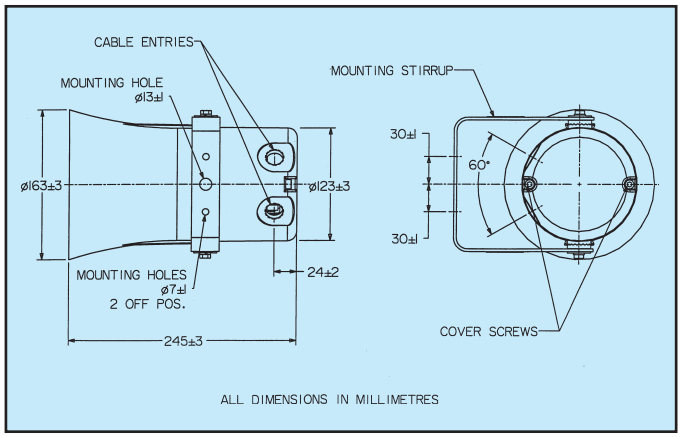

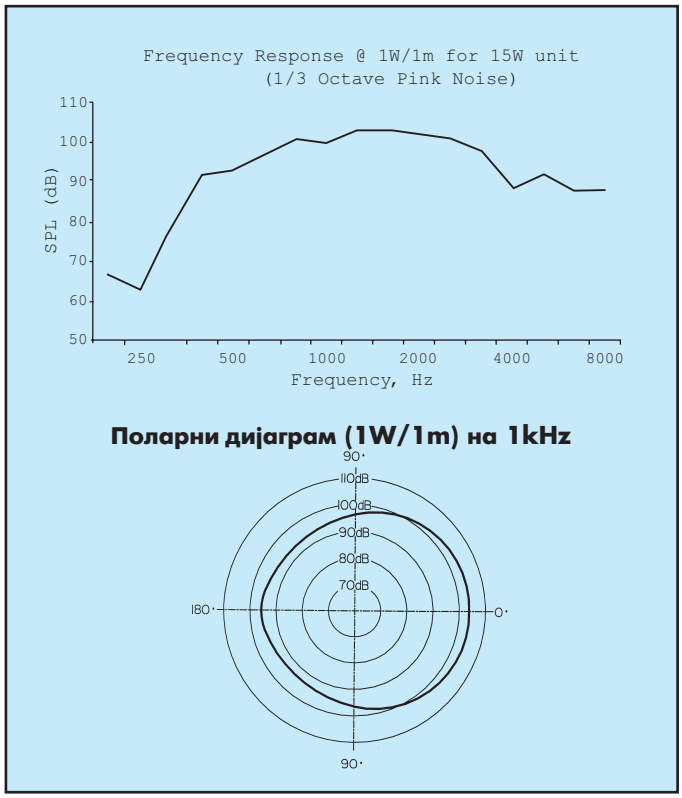

Спецификација

Снага:	15 w RMS континуално (на 25°C).
Материјал:	Тело & труба су од U.V. стабилног стакла ојачаног полиестером. Зглобни подешавајући држач од нерђајућег челика. Завртњи од нерђајућег челика.
Завршна обрада:	Епокси премаз, боја по захтеву купца.
Излаз:	Макс. излаз на 1W/1m при 900Hz је 107 dBA. Макс. излаз на 15W/1m при 900Hz је 117 dBA.
Тежина:	2.6 kg апроксимативно, зависи од модела
Температур. опсег:	–55°C до +70°C.
Заптивеност:	IP66 и IP67.
Фреквентни опсег:	400Hz до 7kHz.
Импеданса звучника	8 ома
Адресабилност	Консултујте MEDC за спецификацију.
Терминали:	8 x 2.5mm². Расположива и другачија организација.
Континуит. уземљ.:	Расположиво.
Монтажа:	Држач са покретним зглобом.
Ознаке:	Званична и опциони таг.
Кабловски улаз:	2 x 20mm ISO.
Трансформатор:	Коришћење различите снаге, избором различитог преносног односа (погледај табелу испод).

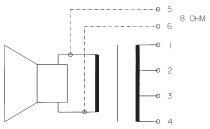

Преносни однос

Преносни однос трансформат.	Снага 15W
1:2	15.0
2:3	7.5
3:4	5.0
1:3	4.0
2:4	2.0
1:4	0.8

Опције трансформатора:

I) Стандардни преносни однос:
Петља улаз / Петља излаз (4 x 2) терминал промене преносног односа (8 терминала).

II) Опциони преносни однос:
4 терминала промене преносног односа са 2 терминала (5 & 6), директно повезивање звучника (8 ома).

Расположиви су и други преносни односи и импедансе на захтев.

Наручивање

Следећи кодови су дизајнирани да би помогли у избору одговарајуче јединице. Креирајте референтни број јединице уношењем кода за сваку компоненту у подесну ћелију. **Стандардни производи распложиви на залихама су:**

Производ	Опис
DB14XNG	15 W звучник за индустрију & марине, до 117dB(A), 2 x 20 mm улази, сиво обојен.

DB14

Трансформатор

Трансформатор	Код
Да	X*
Не	N

*стандардно 100V
*расположиви и други напони на захтев

Опције

Опције	Код
Званична ознака	D*
Таг ознака	T*
Континуитет уземљења	E
BS5839, део 8 сагласно	PT8
Празан чеп	P
Не	N

* специфицирајте формулацију

Боја

Боја	Код
Сиво обојено	G
Црвено	R
Специјална	S*

*специфицирајте

Све наведене спецификације, димензије, тежине и толеранције су типичне и MEDC задржава право измена свих података без икакве предходне најаве, без прихватања било какве одговорности за њихову употребу.

ЗВУЧНИК – до 30 W
EEx d e, водо непродоран
DB16 Серија

ATEX
c UL us GOST INMETRO

Увод

Ова серија звучника, намењена за употребу у потенцијално експлозивној атмосфери, снаге до 30 w-ти подесна је за употребу у суровим условима окружења који владају на мору и копну, индустрији гаса и нафте, те петрохемији.

Са интегрисаним терминалним одељком у повећаној безбедности, ова јединица истовремено обезбеђује висок излаз и једноставну инсталацију.

Додатна, 25 W-на верзија, омогућује још увек супериорни излаз при високој амбијенталној температури (+65°C).

Непропаљиво тело и труба су произведени од U.V. стабилног стакла ојачаног полиестером. Завртњи од нерђајућег челика обезбеђују заштиту од корозије.

- ★ Употреба у Зони 1, Зони 2 & не-Ex.
- ★ EEx d e IIB/IIC, T3/T4*.
- ★ ATEX одоврење, Ex II 2G/Ex II 2GD*.
- ★ BASEEFA сертификат.
- ★ IP66 и IP67.
- ★ Сертификована температура –50°C до +65°C*.
- ★ GRP непропаљиво кућиште.
- ★ До 122dBA при 30 W на 1 *.
- ★ 25 и 30 W-на верзија.
- ★ Раздвајање преко интегрисаног трансформатора.
- ★ Зглобни држач од нерђајућег челика.
- ★ 100V линијски напон или верзија од 8 ома.

*Зависно од модела

Cooper MEDC Ltd, Colliery Road,
Pinxton, Nottingham NG16 6JF, UK.
Tel: +44 (0)1773 864100
Fax: +44 (0)1773 582800

SVECOM d.o.o,
Устаничка 128а/III 11000 Београд СРБ
Tel: +381 11 34 64 219
E-Mail: office@svecom.rs

Sales Enq. Fax: +44 (0)1773 582830 Sales Orders Fax: +44 (0)1773 582832
E-Mail: medc.sales@cooperindustries.com Web: www.medc.com

MEDC

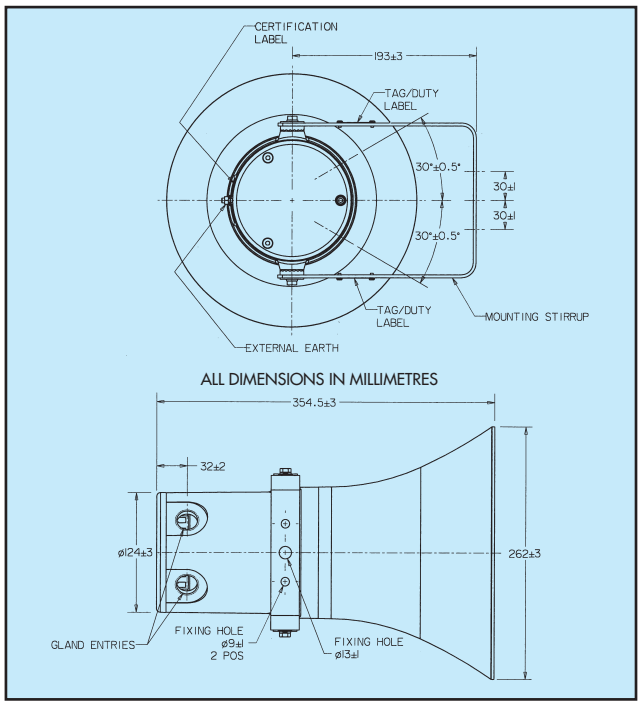

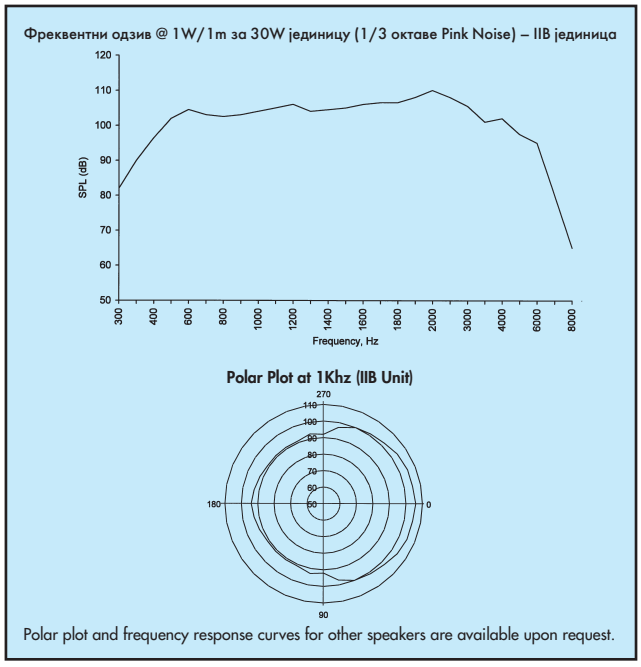

Спецификација

Snaga:	30 W RMS континуално (на 25°C).
Certification:	CENELEC EN50014, 18, 19. IIB Верзија: Cert. No. Baseefa04ATEX0166X 30 Watt ATEX Ex II 2G EEx d e IIB T3 (Tamb. -50°C до +40°C) 25 Watt ATEX Ex II 2G EEx d e IIB T3 (Tamb. -50°C до +65°C) IIC Version: Cert. No. Baseefa04ATEX0167X 30 Watt ATEX Ex II 2GD EEx d e IIC T110°C (Tamb. -50°C до +40°C) 25 Watt ATEX Ex II 2GD EEx d e IIC T110°C (Tamb. -50°C до +65°C) Зона 1 и 2.
Материјали:	Тело и труба су анти-статички, UV постојани, стакло појачано полиестером. Држач за монтажу од нерђајућег челика.
Завршна обрада:	Све природно или тело и труба обојено по захтеву купца.
Излаз:	IIB верзија: Максимални излаз при 1W/1m је 110dBA Максимални излаз при 25W/1m је 121dBA Максимални излаз при 30W/1m је 122dBA IIC верзија: Максимални излаз при 1W/1m је 107dBA Максимални излаз при 25W/1m је 118dBA Максимални излаз при 30W/1m је 119dBA
Тежина:	5.5kg апроксимативно
Серт. температ.:	-50°C до +40°C (30W верзија) -50°C до +65°C (25W верзија).
Заптивеност:	IP66 и IP67.
Фреквентни опсег:	370Hz до 8kHz.
Импеданса звуч.:	8 ома.
Трансформатор:	Користи се преносни однос за мењање снаге.

Трансформатор преносни однос	Снага (30W јединица) (W)	снага (25W јединица) (W)
1:2	30.0	25
2:3	25.0	12.5
3:4	12.0	6.0
1:3	6.0	4.0
2:4	4.0	2.0
1:4	2.0	1.0

Трансформатор преносни однос:

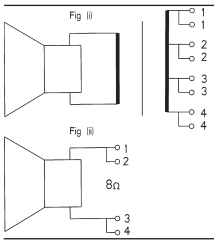

(I) Петља улаз/петља излаз (4 x 2) промена преносног односа 8 терминала.

(II) Петља улаз/петља излаз (2 x 2) 8 ома; 4 терминала.

Терминали:	8 x 2.5mm².
Континуитет уземљ.:	Распложиво преко опционог пина за уземљење или у кућишту унутрашње уземљење .
Монтажа:	Преко зглобног подесивог носача.
Ознаке:	Званична ознака и опционо таг од нерђајућег челика.
Улаз каблова:	До 2 x M20, 2 x M25 ISO, у завршном EEx e одељку.

Наручивање

Стандардни кодови су дизајнирани да би помогли у избору одговарајуће јединице. Креирајте референтни број јединице уношењем кодова за сваку компоненту у подесну ћелију. **Стандардни производи расположиви на залихама су:**

DB16 [ ] [ ] [ ] [ ] [ ] [ ] [ ]

Сертификати

Сертификат	Код
ATEX IIB	BB
ATEX IIC	BC

Снага

Снага	Код
30 Вати	30
25 Вати	25*

*Само у ATEX верзији.

Трансформатор

Трансформатор	Код
Да	X*
Не	N

*стандардно 100V. распложиви и други напони.

Опције

Опције	Код
Не	N
Званична ознака	D
Таг ознака	T
Унутрашње уземљење	E
Пин за уземљење	B

Улази

Улази	Код
1 x M20	1B
2 x M20	2B
1 x M25	1C
2 x M25	2C

За специфицирање одговарајућег чепа, придодајте суфикс одређеном коду са 'P', н.п.р., 2BP је 2 x M20 улаз са једним сертификованим чепом

Финално

Опције	Код
Природно црно	N
Црвено	R
Специјално	*S

* специфицирајте

Све наведене спецификације, димензије, тежине и толеранције су типичне и MEDC задржава право измена свих података без икакве предходне најаве, без прихватања било какве одговорности за њихову употребу.

ДЕТЕКТОР ТОПЛОТЕ
EEx d, EEx e m & EEx ia
HD1 Серија

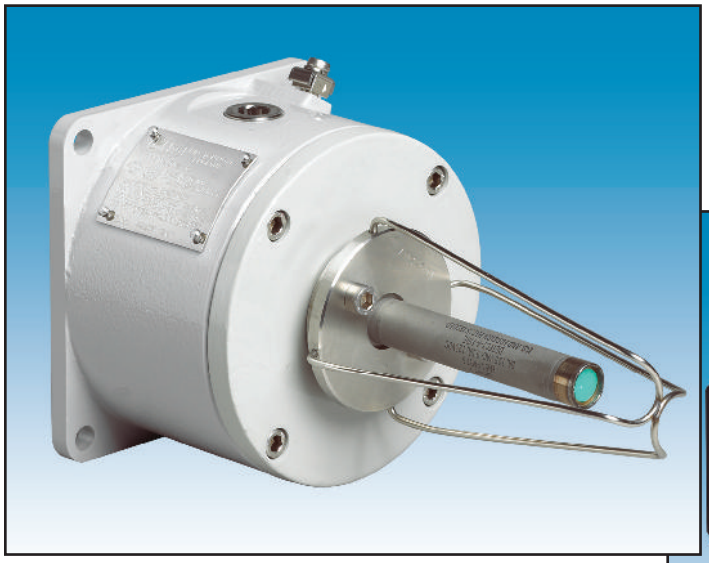

EEx d верзија (опциона заштита)

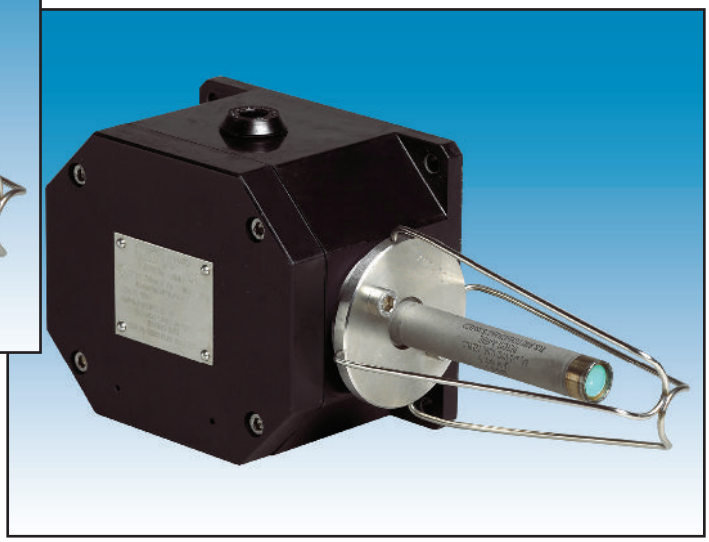

EEx ia/EEx em/UL верзија (опционална заштита)

Увод

MEDC-Hawco детектор топлоте је дизајниран за употребу у опасном окружењу. Ова јединица је подесна за алармирање појаве ватре / или у оквиру система гашења у поморским и копненим применама, укључујући складишта запаљивих материјала, турбинске сале, екстракционе канале и друге опасне просторе у индустрији нафте, гаса, петрохемије и процесној индустрији.

Садржи Fenwal rate-compensated детектор са конструкцијом која је у потпуности од нерђајућег челика, монтиран у било који SM87 кућиште од легуре подесне за марине (EEx d верзија) или JB10 кућиште од GRP-а отпорног на корозију (EEx ia, EEx e m).

Контакти детектора су ЗАТВОРЕНИ при алармној температури.

Изаберите одговарајуће подешавање температуре у односу на ситуацију која се очекује.

- ★ Употреба у Зони 0, Зони 1 и Зони 2.
- ★ EEx ia IIC T4/T6, EEx d IIB T3/T6 или EEx em II T6.
- ★ ATEX одобрен – Ex II 1G (EEx ia)
  – Ex II 2G (EEx d/EEx em).
- ★ BASEEFA сертификат.
- ★ IP66 и IP67.
- ★ Сертификована температура:
  –20°C до +125°C (EEx d)*.
  –20°C до +55°C (EEx em/UL).
  –55°C до +55°C (EEx ia).
- ★ Сонда од нерђајућег челика.
- ★ Подешавање температуре детекције: 60°C до 385°C, (140°F до 725°F).
- ★ Квалитет легура за марине или GRP кућиште.
- ★ Опциона заштита.

*Зависно од модела.

Cooper MEDC Ltd, Colliery Road,
Pinxton, Nottingham NG16 6JF, UK.
Tel: +44 (0)1773 864100
Fax: +44 (0)1773 582800

SVECOM d.o.o,
Устаничка 128а/III 11000 Београд СРБ
Tel: +381 11 34 64 219
E-Mail: office@svecom.rs

Sales Enq. Fax: +44 (0)1773 582830 Sales Orders Fax: +44 (0)1773 582832
E-Mail: medc.sales@cooperindustries.com Web: www.medc.com

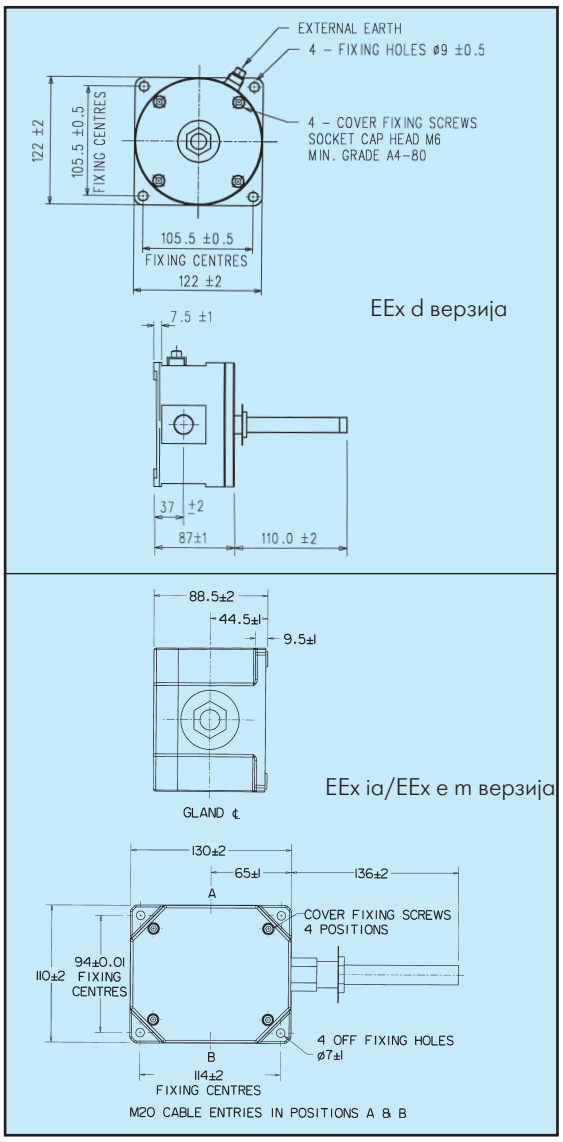

Спецификација

Сертификати:	CENELEC EN50014, 19 & 28. EEx d IIB T6 (T3 at +125°C), Cert.No. Baseefa 03ATEX0447. EEx ia IIC T6 (T4 са диодом/отпорником), Cert. No. Baseefa 03ATEX0427. EEx e m II T6, Cert. No. Baseefa 03ATEX0428.
Материјали:	Детектор: 321 нерђајући челик Кућиште: EExd – LM25 легура подесна за марине. EEx ia/EEx em/UL – GRP (анти-статично). Завртњи од нерђајућег челика Опциона заштита: 316 нерђајући челик.
Завршна обрада:	Детектор: Sand blasted. Кућиште: EEx d – Сиви епокси премаз стандардно или по захтеву купца. EEx ia/EEx em –Природно црна или епокси премаз по захтеву купца.
Тежина:	EEx d, 2kg. EEx ia/EExem, 1.1kg.
Сертификована температура:	–20°C до +125°C EExd (T3) ATEX & GOST 'R' само. –20°C до +55°C EExd (T6)/EExe m/UL, –55°C до +55°C EEx ia.
Степен заптивен.:	IP66 и IP67.
Функционисање:	Контакти детектора нормално отворени, затвара их алар. темпер.
Подешавање температуре:	За избор подесног температурног подешавања изаберите детектор при 38°C (100°F) изнад максималне температуре амбијента.

Подешена температура (°F)	(°C)	Толеранција (°F)	(°C)	Боја- Koa Тип детектора
140	60	+7/-8	±4	Crna
160	71	+7/-8	±4	Crna
190	88	+7/-8	±4	Bela
225	107	+7/-8	±4	Bela
275	135	±10	±6	Plava
325	163	±10	±6	Crvena
360	182	±10	±6	Crvena
450	232	±15	±8	Zelena
600	316	±20	±11	Narandža
725	385	±25	±14	Narandža

Контакти:	EExd/EExem/UL: 125Va.c–5A, 125Vd.c.–0.5A, 48Vd.c.–1A. EExia: 30V–300mA.
Терминали:	6 x 4mm² (BK6).
Ознаке:	Званична ознака или опциона метална таг ознака.
Кабловски улаз:	2 x M20 ISO (ATEX/Ex d/Ex e/Ex i верзија).
Отпорници:	Редни& EOL отпорник (максимално укупно 2) минимална вредност (сваки) 470Ω – једино расположиво у Ex d, Ex i верзијама.
Диоде:	До 2 распложиве у Ex d & Ex i верзији - контактирајте продају.

Наручивање

Следећи кодови су дизајнирани да би помогли у избору одговарајуче јединице. Креирајте референтни број јединице уношењем кода за сваку компоненту у подесну ћелију. **Стандардни производи распложиви на залихама су:**

Производ	Опис
HD1BDXXXNG	ATEX одобрен Ex II 2G, сертификат EEx d IIB T6, одређено подешавање температуре, 2 x M20 улаз, легура за марине, сиво обојено.
HD1BIXXXNN	ATEX одобрен Ex II 1G, сертификат EEx ia IIC T6, odredjeno podešavanje temperature, 2 x M20 улаз, GRP кућиште, природно црно.
HD1BEXXXNN	ATEX одобрен Ex II 2G, сертификат EEx em II T6, одређено подешавање температуре, 2 x M20 улаз, GRP кућиште, природно црно.

Модел: **HD1**

Сертификати

Сертификат	Код
ATEX	B
UL listed	UL
ATEX/UL dual listed	AU
GOST 'R'	G
GOST 'K'	K
Chinese (CQST)	Q
Inmetro	M

Напомена: ATEX Exd верзија двоструко маркирана за T3 при +125°C и T6 при +55C.

Тип

Тип	Код
Ex d	D*
Ex e	E†
Ex i	I
UL	U

*Није распложива UL или ATEX/UL двојни.
†ATEX/UL двоструки E верзија једино распложива.

Подешена температура

Температура °F	Код
140	140
160	160
190	190
225	225
275	275
325	325
360	360
450	450
600	600
725	725

Опције

Опција	Код
Званична ознака	D
Метална ознака	T
Заштита	G
EOL отпорник	E
Серијски отпорн.	S
Диоде*	I
Утикач на потисак	P
Нема	N

*Једино распложиво за ATEX /Ex d/Ex ia верзију (специфицирај број)

Обрада кутије

Обрада	Код
Природно црна (EEx e/EEx i)	N
Зелена	G
Црвена	R
Плава	B
Жута	Y
Специјална завршна обрада	S

Све наведене спецификације, димензије, тежине и толеранције су типичне и MEDC задржава право измена свих података без икакве предходне најаве, без прихватања било какве одговорности за њихову употребу.

РАЗВОДНЕ КУТИЈЕ
EEx e & водо непродорно
JB10 & JB11 Серија

Увод

Ове GRP разводне кутије су дизајниране за употребу у опасном и непријатељском окружењу.

Робусни дизајн, без корозије GRP и висока заптивеност, обезбеђују дуг радни век уз минимално одржавање производа.

- ★ Употреба у Зони 1 и 2.
- ★ EEx e II T3, 4, 5 & 6.
- ★ ATEX одобрење Ex II 2G.
- ★ BASEEFA сертификат.
- ★ IP66 и IP67.
- ★ *Сертификована температура. –55°C до +55°C.
- ★ Без корозије GRP.
- ★ Мала тежина.
- ★ Робусност.
- ★ Опциони наставак облоге уводника.
- ★ Опциона унутрашња проводна оплата.
- ★ Распложиве различите боје.
- ★ Опциони L.E.D.
- ★ Различити терминали за прикључак

*Зависно од верзије.

Cooper MEDC Ltd, Colliery Road,
Pinxton, Nottingham NG16 6JF, UK.
Tel: +44 (0)1773 864100
Fax: +44 (0)1773 582800

SVECOM d.o.o,
Устаничка 128а/III 11000 Београд СРБ
Tel: +381 11 34 64 219
E-Mail: office@svecom.rs

Sales Enq. Fax: +44 (0)1773 582830 Sales Orders Fax: +44 (0)1773 582832
E-Mail: medc.sales@cooperindustries.com Web: www.medc.com

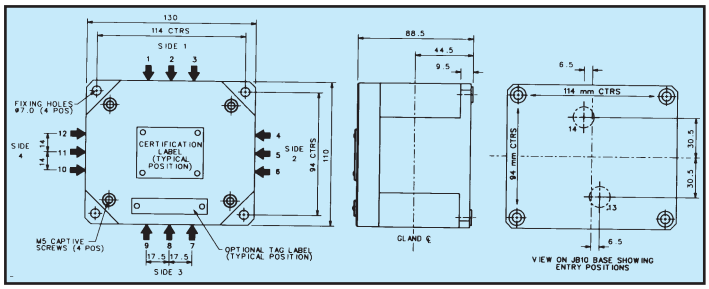

JB10

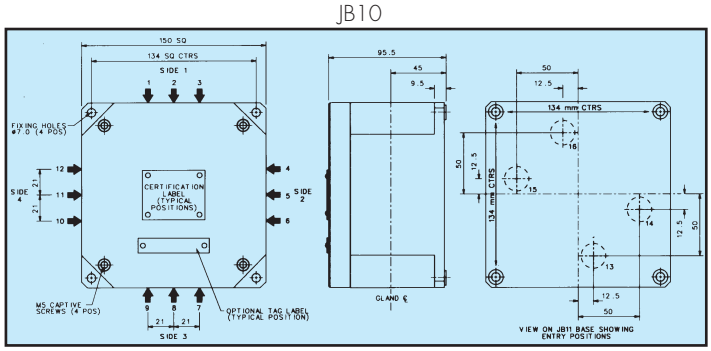

JB11

JB10 ДЕТАЉИ УВОДНИКА

Уводник	Макс. број уводника улазне стране 1 & 3	Макс. број уводника улазне стране 2 & 4		Макс. број каблов. уводника (основа)
	Са или без наставак уземљења	са наставком уземљења	без наставка уземљења	са или без наставка уземљења
M16	2	2	2	2
M20 'O'	2	1	2	2
M20 'A'	2	1	1	2
M25	1	1	1	N/A
M32	1	1	1	N/A

JB11 ДЕТАЉИ УВОДНИКА

Уводник	Макс. број уводника по страни са или без наставка уземљења	Макс. број уводника (основна) са или без наставка уземљења
M16	2	4
M20 'O'	2	4
M20 'A'	2	4
M25	2	N/A
M32	1	N/A

Спецификација

Сертификати:	Cenelec EN50014, EN50019 & EN50028. EEx e II T4, 5 & 6. EEx e m II T4, 5 & 6 (LED верзија). Certificate No. Baseefa 03ATEX0171X.
Материјал:	Стакло појачано полиестером (антистатичко) , завртњи од нерђајућег челика.
Завршна обрада:	Природно црна боја или епокси премаз по захтеву купца.
Тежина:	JB10, 1.1 Kg. просечно. JB 11,1.8 Kg. просечно.
Сертифик. температура:	Стандардно –20°C до + 55°C. Опционо –55°C до +55°C (MK6/6 само).
Степен заптивености:	IP66 и IP67.
Континуитет уводника:	Преко интерне оплате.

Тип терм./величина	Макс. број термин.		Макс. Напон	Макс. Струја	T
	JB10	JB11			
SAK 2.5	12	15	550	15	T4
SAK 4	10	14	550	21	T4
SAK 6N	8	12	550	26	T4
SAK 10	5	8	550	37	T4
SAK 16	–	7	550	47	T4
HTB4/HTB6	1	1	550	37	T6
BTB4/BTB6	1	1	JB10=500 JB11=600	37	T6
MK6/6	1	1	418	26	T5
BK6	1	–	275	21	T5
UK 2.5 B-Ex	11	14	418	15	T4
UK 5-Ex	9	13	418	21	T4
UK 10-Ex	7	11	418	37	T4
UK 16-Ex	5	7	418	47	T4
AKZ 2.5	12	18	60	15	T4

Све разводне кутије су опремљене са унутрашњим терминалом за уземљење.

Уколико је неопходно више од једног терминала за уземљење, максимални број уграђених терминала (клема) може да буде редукован.

Повећање броја терминала је омогућено, у зависности од броја кабловских улаза. Контактирајте MEDC са захтевом.

Наручивање

Следећи кодови су дизајнирани да би помогли у избору одговарајуће јединице. Креирајте референтни број јединице уношењем кода за сваку компоненту у подесну ћелију.

Тип | Сертификат | Терминали | Спољње узмљење | Наставак уводника | Страна кабловског улаза | Таг ознака | Опције | Завршно

JB10
JB11

Сертификат	Код
ATEX	B
UL	UL

Тип	Код
SAK 2.5	A*
SAK 4	B*
SAK 6N	C*
SAK 10	D*
SAK 16	E*
HTB 4†	F*
HTB 6†	G*
BTB 4†	H*
BTB 6†	I*
MK6/6	J*
BK6	K*
UK 2.5 B-Ex	L*
UK 4 -Ex	M*
UK 10 -Ex	N*
UK 16 -EX	O*
AKZ 2.5	P*
SAKK 4	Q*

Тип	Код
Не	N
ES0001 (6mm² кабл макс.)	R*
ES0003 (16mm² кабл макс.)	S*

*Суфикс са стране, н.п.р R1 ES0001 x страна 1

Наставак	Код
Не	N
Да	E*

*Наставак уводника 'E' мора да буде изабран са Ext Земља 'R' или 'S'

Величина	Код
Не	N
M16	*A
M20	*B
M25	*C
M32	*D

*Префикс са позицијом улаза кабла (погледај цртеж изнад) н.п.р. 1A, 2A.

Ознака	Код
Не	N
Да	T
Специфицирај	

Опција	Код
Не	N
Додатно инт. узем.	*W
Cover Entry	*X
Накнадни улаз	*Y
Counterbored Страна улаза	*Z
LED	L
Интерни фитинг од нерђајућег челика	S
Унутрашња проводна оплата	C

*Продискујте Ваше захтеве са MEDC инжињерима.

Завршно	Код
Природно (црна)	N
Црвена	R
Плаво	B
Друго (специфиц.)	S

*Суфикс са бројем терминала, н.п.р.: B6 = 6 x SAK4
Напомена: Комбинација SAK или UK терминали могу да буду испоручени, н.п.р.: 3 x SAK 2.5 & 4 x SAK 4.

Све наведене спецификације, димензије, тежине и толеранције су типичне и MEDC задржава право измена свих података без икакве предходне најаве, без прихватања било какве одговорности за њихову употребу.

Матрица за избор сирена

Сирена	Сертификат	Два стања	Бр. тонова	Излаз	Напајање	Струја	IP	Темп. опсег	Материјал
DB 1	EEx d IIB T3	да	6 ili 27	113 dB	12 - 48V d.c.	250 mA	66	- 20 do 70 C	legura i A.B.S.
DB 3	EEx d (e) IIC T5	да	27	118 dB	12 - 48V d.c.	380 mA	66/67	- 55 do 70 C	G. R. P.
DB 3v	Eex d (e) IIC T5	-	-	110 dB	12 - 48V d.c.	600 mA	66/67	- 55 do 70 C	G. R. P.
DB 5	EEx ia IIC T4	да	26	103 dB	12 - 24V d.c.	14 mA	65	- 20 do 55 C	A. B. S.
DB 6	EEx d IIB T5	-	zvono	98 dB	24V d.c.	80 mA	65	- 20 do 55 C	Liv
DB 7	EEx ia IIB/IIC T4	да	27	110 dB	12 - 24V d.c.	68 mA	66/67	- 55 do 70 C	G. R. P.
DB 12	-	да	27	113 dB	12 - 24V d.c.	100 mA	66/67	- 55 do 70 C	G. R. P.
DB 15	-	да	27	117 dB	do 48V d.c.	550 mA	66/67	- 55 do 70 C	G. R. P.

Sales Enq. Fax: +44 (0)1773 582830 Sales Orders Fax: +44 (0)1773 582832
E-Mail: medc.sales@cooperindustries.com Web: www.medc.com

MEDC

Матрица за избор светилки

Светиљка	Сертификат	Тип лампе	Енергија	Интезит.	Снага	Напајање	Струја	IP	Материј.	Тежина	Тем. опсег
SM 87	EEx d IIC T6	Xenon/LED	5 J	29 Cd	7,2 W	24 - 48 d.c.	320 mA	66/67	HXBS	3.8 Kg	- 55 do 70 C
XB 4	EEx d e IIC T5	Xenon	21 J	355 Cd		24 - 48 d.c.	1400 mA	66/67	G. R. P.	6.6 Kg	- 55 do 70 C
XB 8	EEx ia IIB/IIC	Xenon	0.5 J			12 - 24 d.c.	55 mA	66/67	G. R. P.	1.4 Kg	- 55 do 60 C
XB 9	EEx d IIC T6	Xenon	5 J	29 Cd	9 W	12 - 48 d.c.	320 mA	66/67	G. R. P.	1.6 Kg	- 55 do 55 C
XB 10	EEx d (e) IIC	Xenon	10 ili 15J	330 Cd	28.8 W	24 - 48 d.c.	700 mA	66/67	G. R. P.	3.6 Kg	- 55 do 55 C
XB 11	EEx d IIB T6	vlakno / fluorescent.	5 J	29 Cd	8 W	24 d.c.	320 mA	66/67	G. R. P.	2.5 Kg	- 55 do 70 C
XB 12	EEx d IIB T5	Xenon	21 J	355 Cd	36.6 W	24 d.c.	1.4 A	66/67	G. R. P.	6.7 Kg	- 55 do 70 C
TH 12	EEx d IIB T4	Tungsten halogen	55/70W	3354 Cd		12 - 24 d.c.	3A	66/67	G. R. P.	7.6 Kg	- 55 do 70 C
XB 13	-	Xenon	10 J	220 Cd		12 - 24 d.c.	650 mA	66/67	G. R. P.	1.1 Kg	- 55 do 70 C
XB 15	EEx d IIC T6	Xenon	15 J	330 Cd		24 - 48 d.c.	1 A	66/67	G. R. P.	2.6 Kg	- 55 do 70 C

Sales Enq. Fax: +44 (0)1773 582830 Sales Orders Fax: +44 (0)1773 582832
E-Mail: medc.sales@cooperindustries.com Web: www.medc.com

Cooper MEDC Limited

Colliery Road
Pinxton
Nottingham
NG16 6JF
United Kingdom

Tel: + 44 (0) 1773 864100
Fax: + 44 (0) 1773 582800

Cooper MEDC (Norway)

Auglaendsmyraa 6
4016 Stavanger
Norge

Tel: + 47 913 92 289
Fax: + 47 914 46 030

SVECOM d.o.o.

Устаничка 128а/III
11000 Београд Србија

Тел: +381 11 34 64 219
E-Mail: office@svecom.rs

www.medc.com
www.gasdetekcija.rs

COOPER Notification